protect. **teach.** **love.**™

Product Manual
Manuel d'utilisation
Producthandleiding
Manual del producto
Manuale del prodotto
Gerbrauchsanleitung

PAL19-16768

Simply Clean™ Automatic Litter Box

Bac à litière automatique Simply Clean™

Simply Clean™ automatische kattenback

Simply Clean™ bandeja higiénica automática

Sistema Lettiera automatica Simply Clean™

Automatische Katzentoilette Simply Clean™

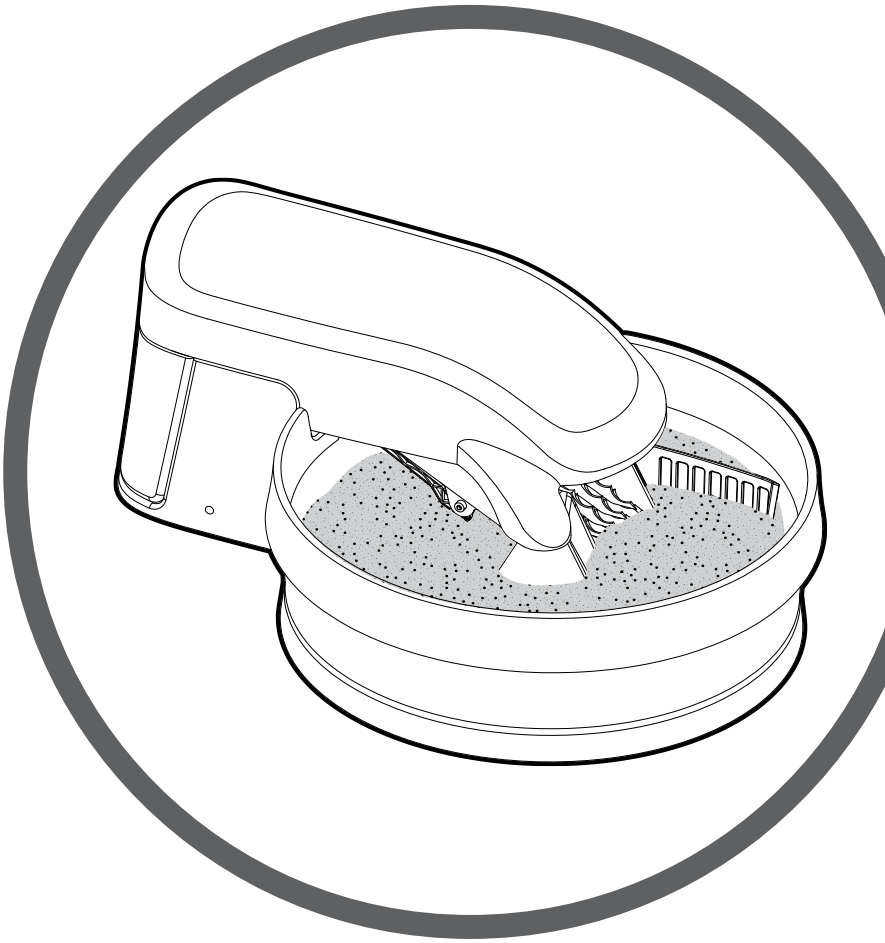

Please read this entire Product Manual before beginning.
Veuillez lire ce manuel d'utilisation dans son intégralité avant de commencer.
Gelieve deze producthandleiding volledig door te lezen voordat u begint.
Por favor, lea detenidamente este manual del producto antes de empezar.
Prima di iniziare, leggere per intero il manuale del prodotto.
Bitte vor Gebrauch diese Gebrauchsanleitung durchlesen.

Benvenuti!

Voi e il vostro animale domestico siete fatti l'uno per l'altro. Il nostro scopo è quello di aiutarvi a consolidare un'amicizia fatta di momenti indimenticabili. Il meccanismo della vostra nuova lettiera automatica Simply Clean™ compie una rotazione ogni ora e mezza, mantenendo la lettiera continuamente pulita e risparmiandovi il compito di pulirla.

Sappiamo che ad animali domestici sicuri corrispondono proprietari felici. Prima di cominciare, leggete attentamente queste importanti informazioni di sicurezza. In caso di domande, non esitate a contattarci.

Di seguito Radio Systems Corporation, Radio Systems PetSafe Europe Ltd., Radio Systems Australia Pty Ltd. e qualunque altra affiliata o marchio di Radio Systems Corporation possono essere indicati collettivamente con "Noi".

IMPORTANTI INFORMAZIONI DI SICUREZZA

Spiegazione dei termini e dei simboli di attenzione utilizzati in questa guida

⚠AVVERTENZA AVVERTENZA, indica una situazione pericolosa che, se non evitata, potrebbe causare morte o gravi lesioni.

⚠ATTENZIONE ATTENZIONE, utilizzato con il simbolo di allerta sicurezza, indica una situazione di pericolo che, se non evitata, potrebbe causare infortuni di lieve o moderata entità.

ATTENZIONE ATTENZIONE, utilizzato senza il simbolo di allerta sicurezza, indica una situazione di pericolo che, se non evitata, potrebbe nuocere all'animale domestico.

AVVISO AVVISO si usa per indicare pratiche d'uso di sicurezza non correlate a infortuni personali.

⚠AVVERTENZA

Quando si usano apparecchi elettrici, è necessario seguire sempre le precauzioni di base per ridurre il rischio di incendi, scosse elettriche e/o lesioni; tali precauzioni comprendono fra l'altro le condizioni seguenti:

- Al fine di ridurre il rischio di lesioni è necessario sorvegliare da vicino quando l'unità è utilizzata in prossimità di bambini.
- Leggere per intero tutte le istruzioni prima di utilizzare il prodotto. Conservare le presenti istruzioni per farvi riferimento in futuro.
- Non immergere la lettiera in acqua o altri liquidi.
- Per proteggere da scosse elettriche, non immergere in acqua o in altri liquidi l'unità, l'adattatore o la spina. Se la spina del dispositivo si bagna, togliere elettricità nel comparto relativo a quella presa elettrica. Non tentare di staccare la spina.
- Non collocare o conservare l'unità dove possa cadere o essere tirata in una vasca o un lavandino.
- Per estrarre la spina dalla presa elettrica, non tirare l'adattatore. Per scollegarlo, afferrare l'adattatore, mai il cavo di alimentazione.
- Non utilizzare accessori o dispositivi collegati non raccomandati dal produttore giacché possono causare fiamme, scosse elettriche o lesioni.
- Non utilizzare l'unità se l'adattatore e la spina sono danneggiati oppure se non funziona o appare manomessa. Rivolgersi immediatamente al Centro assistenza clienti e richiedere ulteriori istruzioni.
- Le donne in gravidanza, i neonati, i bimbi piccoli e i pazienti affetti da immunodeficienza devono evitare ogni contatto con i rifiuti della lettiera. Questi potrebbero contenere i batteri della toxoplasmosi che sono nocivi per queste categorie di persone.
- Il materiale della confezione non è un giocattolo. Tenere lontano dalla portata di bambini e animali domestici.
- Tenere lontano le buste di plastica da bambini e neonati. Non utilizzare in culle, lettini, carrozzine o box. La sottile pellicola può aderire al naso e alla bocca impedendo la respirazione.
- Questo dispositivo non è un giocattolo. Il prodotto è un elettrodomestico di precisione. Non permettere a bambini piccoli di giocare con la lettiera o nei suoi pressi.
- Lavarsi le mani dopo aver manipolato la lettiera.

⚠ATTENZIONE

- Non toccare i componenti in movimento.
- Non appoggiare alcunché sul cavo di alimentazione. Non collegare l'adattatore in aree ove persone o animali potrebbero calpestarlo o inciamparvi.
- Scollegare sempre dall'alimentazione l'unità se deve restare inutilizzata per qualche tempo, prima di installare o rimuovere i componenti e prima della pulizia.
- Non smontare l'unità quando è collegata alla rete elettrica.

ATTENZIONE

- UTILIZZARE IL PRODOTTO UNICAMENTE PER L'USO PREVISTO. Il prodotto è stato progettato per essere utilizzato unicamente per i gatti. Utilizzare la lettiera unicamente per l'eliminazione sicura delle deiezioni del gatto. Questo dispositivo non deve essere utilizzato per danneggiare, ferire o provocare. L'utilizzo di questo prodotto in modo diverso da quello previsto potrebbe comportare la violazione di leggi federali, statali o locali.
- Si consiglia la supervisione di un adulto durante il periodo iniziale finché il gatto non si familiarizza con il dispositivo.
- Se il gattino è più piccolo di 6 mesi, mantenere l'unità SCOLLEGATA e usare una paletta per i rifiuti fino a quando il gattino avrà compiuto i 6 mesi d'età.
- Non previsto per l'uso da parte di gatti disabili, incapaci o molto anziani che potrebbero avere difficoltà nell'entrare e uscire dalla lettiera.
- La lettiera automatica PetSafe™ Simply Clean™ è riservata ai gatti in buono stato di salute. Se il gatto non gode di buona salute, prima di utilizzare la lettiera si consiglia di portarlo da un veterinario.

AVVISO

- Non utilizzare all'aperto. SOLO PER USO DOMESTICO INTERNO.
- Rimuovere tutto il materiale d'imballaggio prima di collegare l'adattatore.
- Questo dispositivo deve essere sistemato su una superficie piana.
- UTILIZZARE SOLO LETTIERA IN ARGILLA AGGLOMERANTE PREMIUM. L'UTILIZZO DI UN TIPO DIVERSO PUÒ CAUSARE DIFFICOLTÀ NEL FUNZIONAMENTO DELLA LETTIERA.
- È necessario mantenere il livello della lettiera sulla linea di riempimento o la lettiera potrebbe non funzionare correttamente.
- Funzionamento ottimale con gatti di peso uguale o inferiore a 7 kg.

CONSERVARE LE PRESENTI ISTRUZIONI

Ambito della garanzia

Nella scatola 50
Per iniziare 51
Introduzione del gatto all'uso della lettiera 53
Rimozione delle deiezioni 54
Pulizia 54
Rimontaggio 55
Prova di funzionamento della lettiera 56
Domande frequenti 56
Individuazione e risoluzione dei guasti 57
Garanzia 58
Avviso importante per il riciclaggio 58
Conformità 58
Limitazione di responsabilità e condizioni di utilizzo 59

Nella scatola

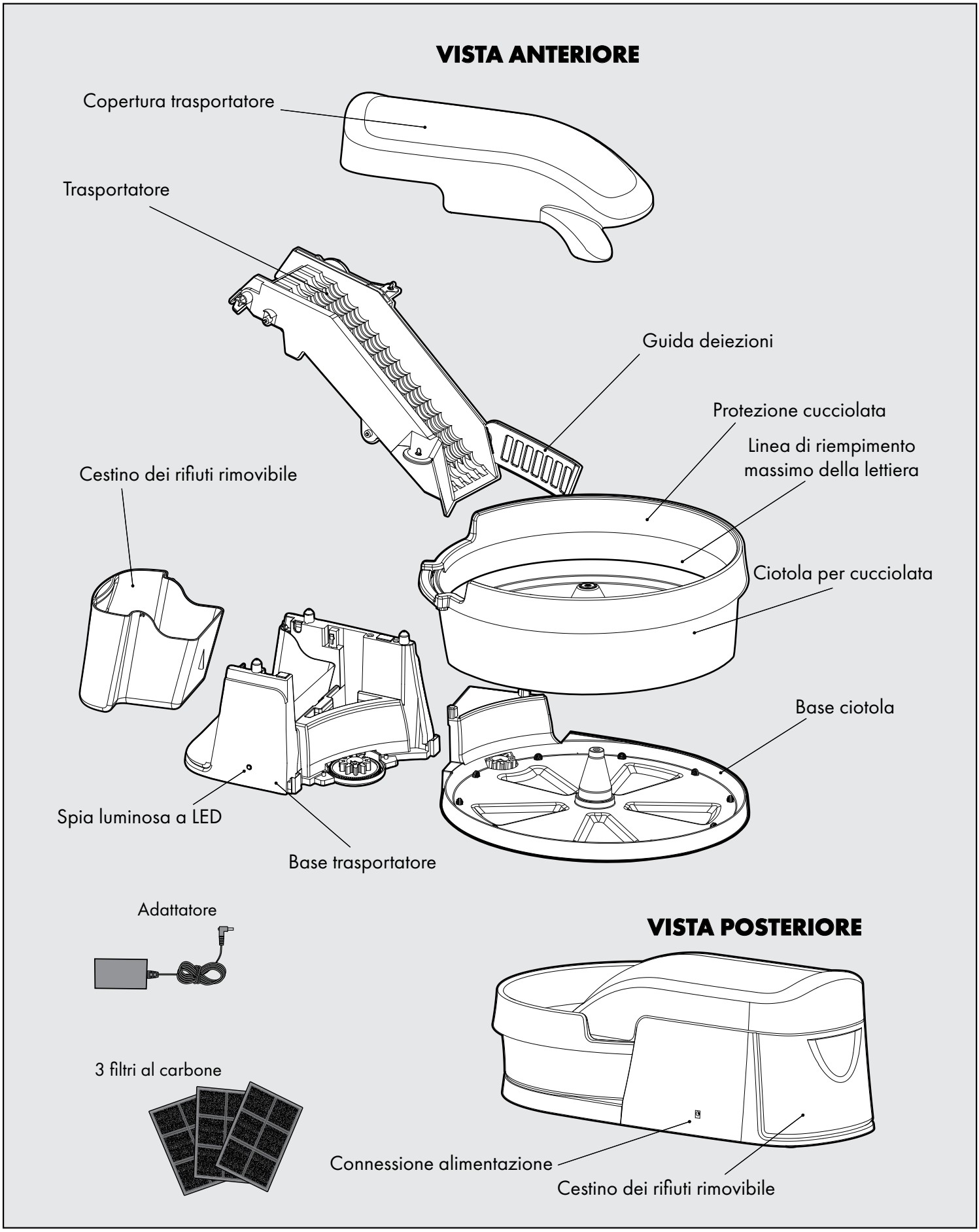

Per iniziare

Nota: la protezione e la copertura trasportatore devono essere installate correttamente perché l'unità possa funzionare. Se non è installata correttamente, la protezione della lettiera può sollevare la copertura trasportatore causando problemi di funzionamento nell'unità. Le caratteristiche di sicurezza richiedono l'installazione corretta di questi componenti per non esporre il trasportatore in movimento.

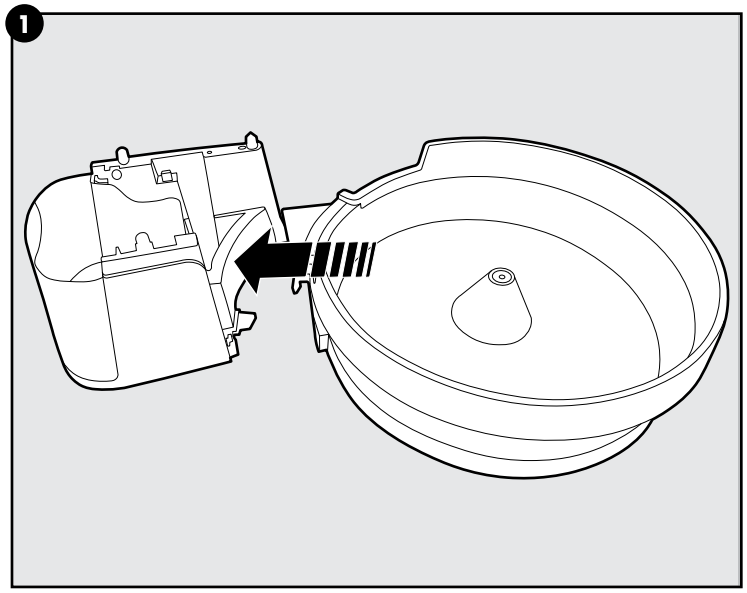

1. Estrarre l'unità Simply Clean™ e i componenti dalla confezione. Posare la lettiera su una superficie piana solida. Montare la base della vasca (con la vasca e la protezione lettiera installate) sulla base del trasportatore premendo in basso la base della vasca sul lato aperto della base del trasportatore.

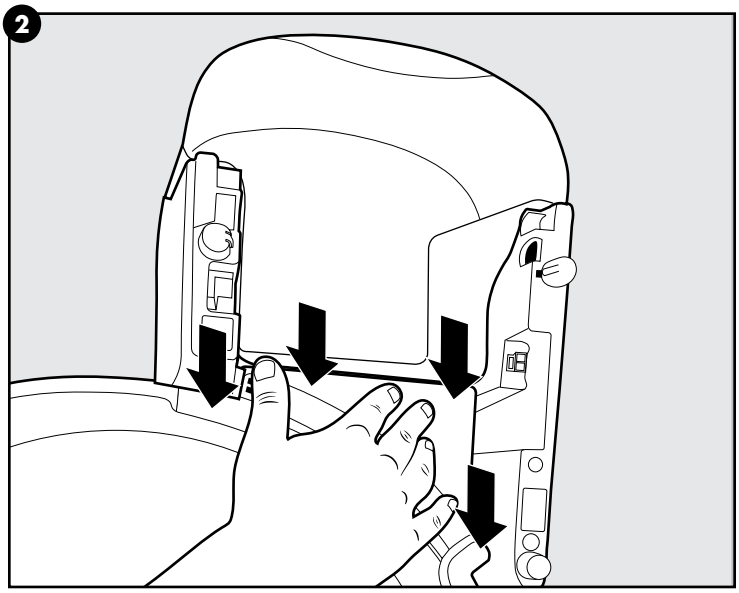

2. Premere con decisione sulla base della vasca verificando che sia scattata in sede.

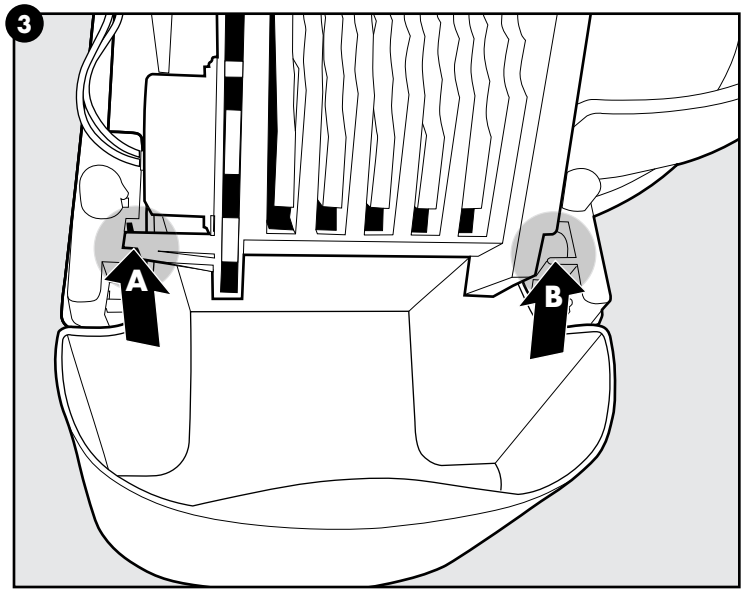

3. Successivamente, installare il trasportatore facendo scivolare il perno d'attacco lungo in alto (**A**) nel foro nella base del trasportatore. Inserire quindi il perno d'attacco corto (**B**) sul lato opposto nel foro nella base premendolo nel foro con il componente a "L" rivolto in basso.

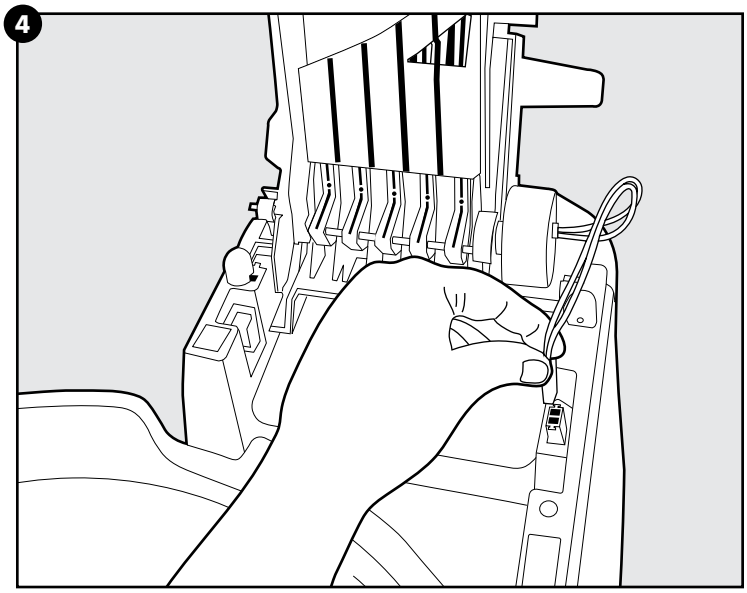

4. Lasciare il trasportatore in verticale e collegare il motore. Il connettore del motore si trova all'estremità del cavo rosso e si inserisce nella base del trasportatore.

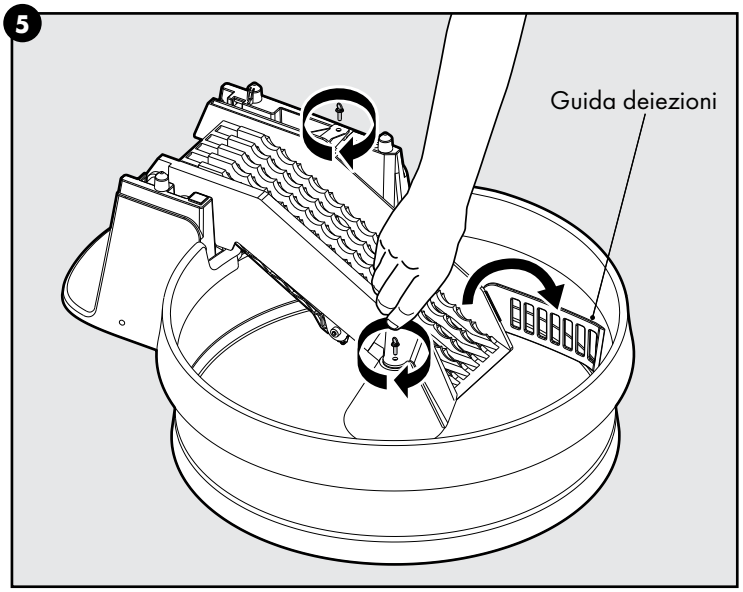

5. Abbassare il trasportatore e serrare le viti zigrinate, quindi ribaltare la guida deiezioni in basso nella sede.

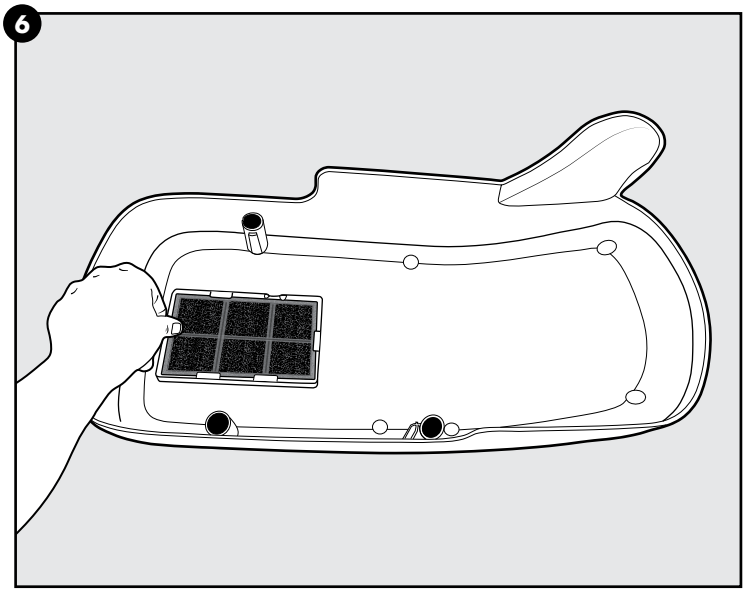

6. Sistemare un filtro al carbone nella staffette all'interno della copertura trasportatore. Il lato di colore nero del filtro dovrebbe essere rivolto verso l'esterno. Il filtro al carbone contribuirà a ridurre l'odore nell'area del cestino dei rifiuti. Posizionare la copertura trasportatore sul trasportatore, verificando che sia interamente in sede.

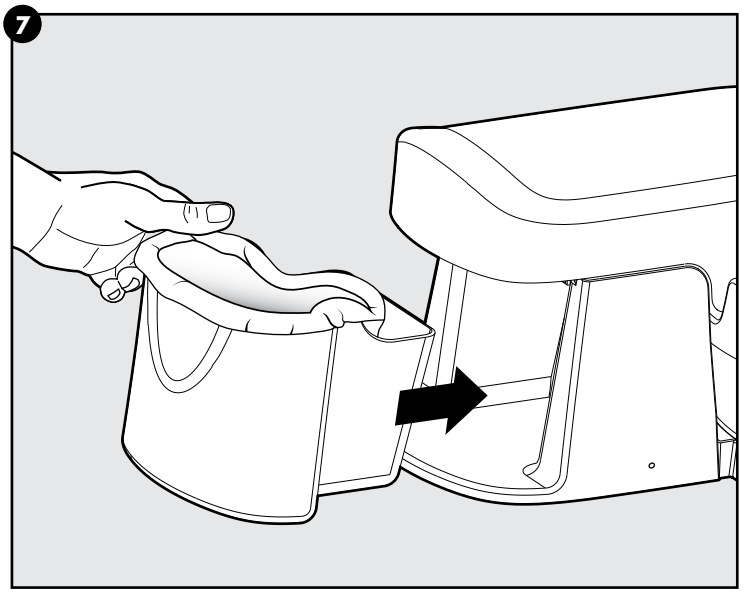

7. Utilizzare un sacchetto di plastica per foderare il cestino dei rifiuti. Rimontare il cestino dei rifiuti sul retro della lettiera, avendo cura di allinearlo correttamente e introdurlo interamente nell'unità. Per ridurre ulteriormente il cattivo odore, aggiungere un sottile strato di lettiera pulita e bicarbonato di soda al sacchetto di plastica dei rifiuti o direttamente nel cestino dei rifiuti prima di introdurlo nella lettiera.

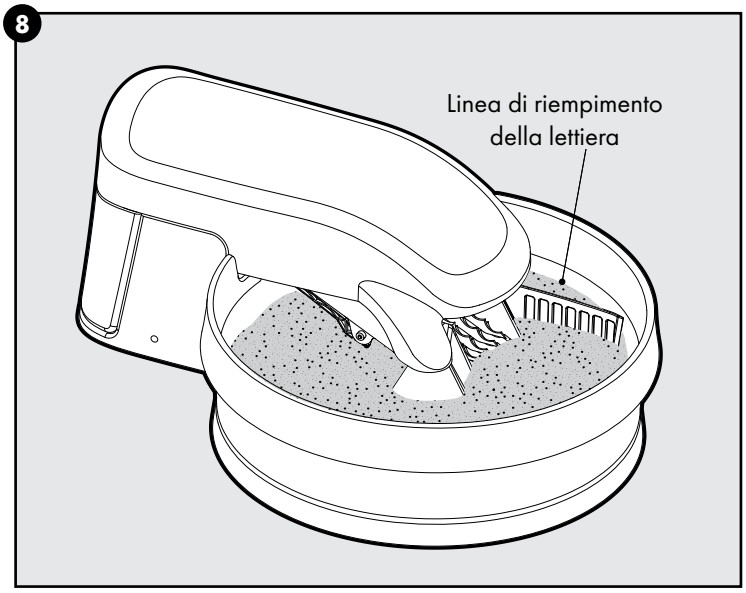

8. Riempire la vasca unicamente con lettiera in argilla aggglomerante rimestabile fino alla linea di riempimento massimo. **Aver cura di riempire la vasca fino alla linea di riempimento, giacché, se il contenitore è troppo vuoto o troppo pieno, si possono verificare problemi.**

Nota: la copertura trasportatore e il cestino dei rifiuti devono essere allineati correttamente e introdotti interamente nell'unità perché la spia luminosa verde si accenda. La spia verde deve essere accesa perché la lettiera possa funzionare correttamente. Se la luce blu lampeggia, allora il cestino dei rifiuti o la copertura trasportatore non sono montati correttamente.

AVVISO	Utilizzare solo lettiera in argilla agglomerante premium. L'utilizzo di un tipo diverso può causare difficoltà nel funzionamento della lettiera. Mantenere il livello della lettiera sulla linea di riempimento o la lettiera potrebbe non funzionare correttamente.

⚠ATTENZIONE	Non appoggiare alcunché sul cavo di alimentazione. Non collegare l'adattatore in aree ove persone o animali potrebbero calpestarlo o inciamparvi.

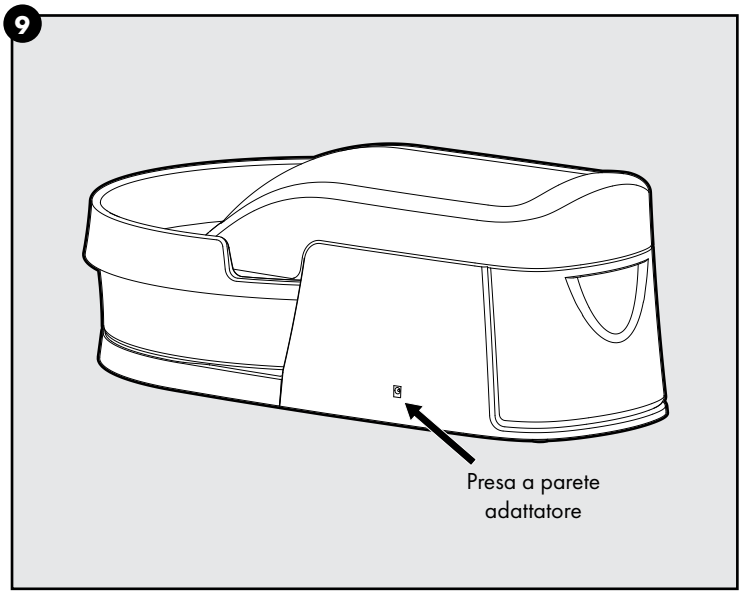

9. Collegare l'estremità dell'adattatore nel connettore elettrico sul retro della lettiera Collegarlo a una presa della rete elettrica standard. Le spia verde sulla lettiera dovrebbe illuminarsi. La lettiera è pronta per l'uso.

Spia luminosa a LED

COLORE E FUNZIONE DELLE SPIE LUMINOSE	SIGNIFICATO
Luce verde fissa	L'unità è pienamente operativa.
Luce blu lampeggiante	Il cestino dei rifiuti o la copertura trasportatore non sono installati correttamente.
Luce rossa fissa	Problema a livello del motore trasportatore. Scollegare l'unità e ricollegarla. Se la luce rossa si accende di nuovo dopo 10 minuti, telefonare al nostro Centro assistenza clienti.
Luce rossa lampeggiante	Problema a livello del motore vasca. Scollegare l'unità e ricollegarla. Se la luce rossa si accende di nuovo dopo 10 minuti, telefonare al nostro Centro assistenza clienti.
Luci rossa e blu accese in alternanza	Problema dei motori sia del trasportatore che della vasca. Scollegare l'unità e contattare il nostro Centro assistenza clienti.

Introduzione del gatto all'uso della lettiera

La maggioranza dei gatti si abitua facilmente all'uso della lettiera automatica Simply Clean™. Alcuni gatti possono necessitare di un periodo di adattamento all'uso della nuova lettiera. Seguono alcuni consigli che possono aiutarvi nella transizione:

1. Posizionare la nuova lettiera automatica Simply Clean™ accanto a quella utilizzata in precedenza dal gatto. Consentire al gatto di utilizzare entrambe le lettiere per almeno una settimana. Questo tempo può variare in base al temperamento del gatto.
2. Non pulire la vecchia lettiera del gatto lasciandola sporca. I gatti preferiscono la lettiera pulita e ciò renderà loro più invitante quella nuova. Il gatto dovrebbe iniziare a utilizzare sua sponte la nuova lettiera automatica Simply Clean™.

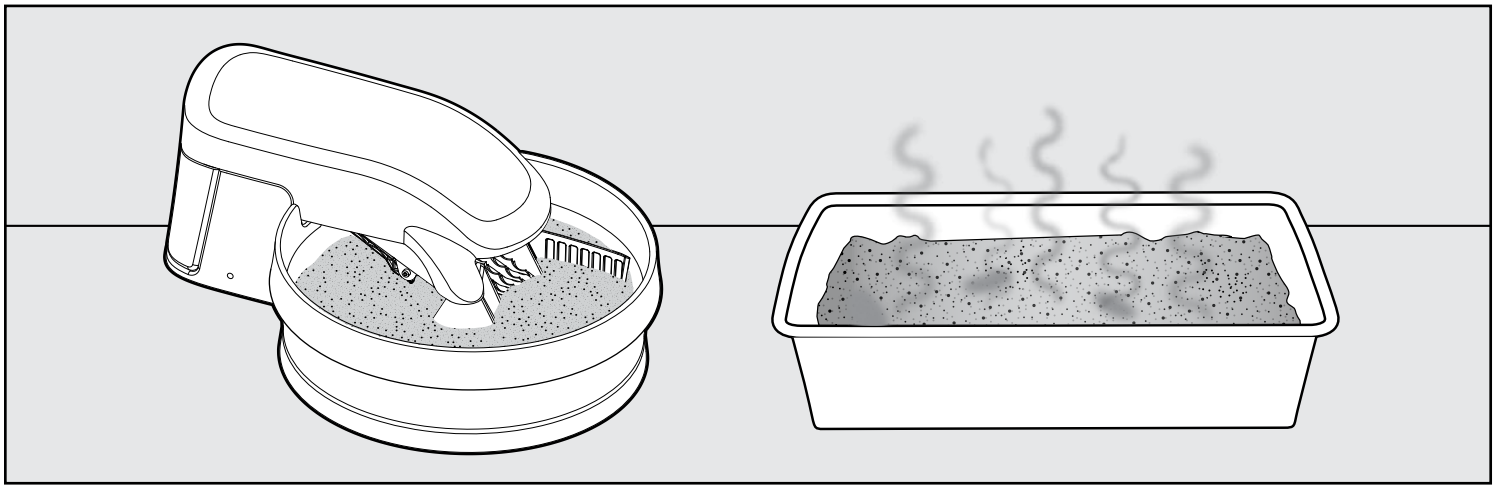

Nota: benché la lettiera automatica Simply Clean™ sia silenziosa quando è in funzione, è possibile lasciarla scollegata per qualche giorno per consentire al gatto di abituarsi alla nuova cassetta senza che nulla lo distragga. Se si lascia la lettiera scollegata, sarà necessario eliminare manualmente le deiezioni finché la transizione non sia interamente completata per il gatto.

3. Quando il gatto si è abituato alla nuova lettiera, collegare il sistema e rimuovere la vecchia lettiera dall'area.

Rimozione delle deiezioni

Si consiglia di eliminare le deiezioni almeno a giorni alterni (o più spesso) se si ha più di un gatto.

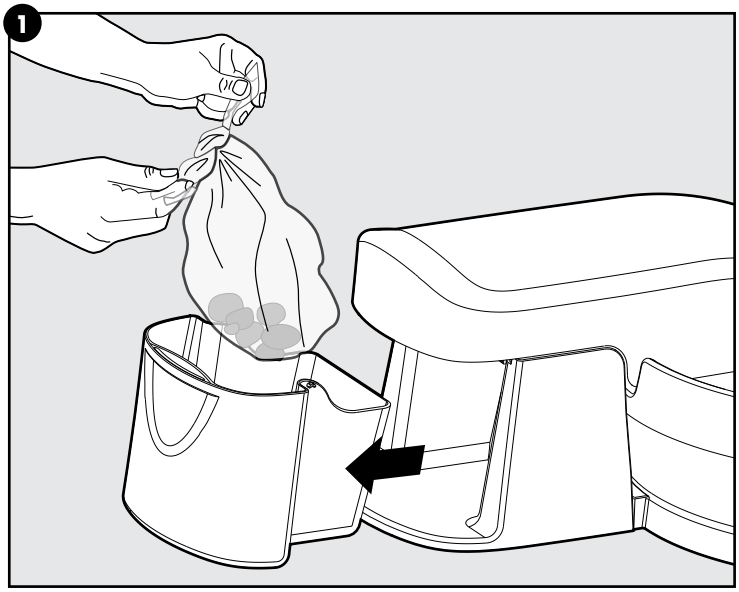

1. Rimuovere il cestino dei rifiuti dalla lettiera. Se si usa un sacchetto di plastica, legarlo per chiuderlo. Eliminare il materiale di rifiuto nel bidone dell'immondizia.

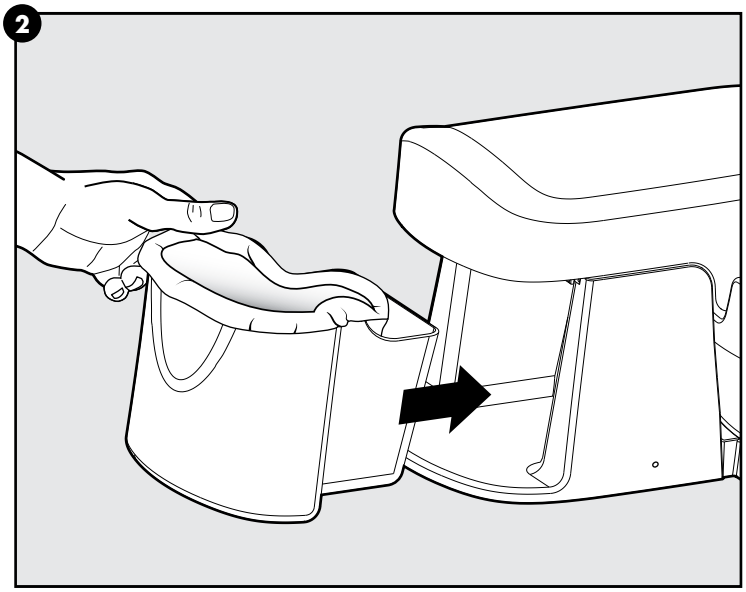

2. Se si desidera, posizionare un sacchetto di plastica pulito nel cestino dei rifiuti. Rimontare il cestino dei rifiuti sul retro della lettiera, avendo cura di allinearlo correttamente e introdurlo interamente nell'unità.

⚠AVVERTENZA Le donne in gravidanza, i neonati, i bimbi piccoli e i pazienti affetti da immunodeficienza devono evitare ogni contatto con i rifiuti della lettiera. Questi potrebbero contenere i batteri della toxoplasmosi che sono nocivi per queste categorie di persone. Lavarsi le mani dopo aver manipolato la lettiera usata e il cestino dei rifiuti.

Pulizia

Per mantenere la lettiera automatica Simply Clean™ alle elevate prestazioni previste è consigliata e necessaria una pulizia generale di routine. Si consiglia di pulire il sistema ogni due settimane se in casa c'è soltanto un gatto.

1. Scollegare l'adattatore dalla presa della rete elettrica e scollegarlo dalla lettiera.
2. Smontare il cestino dei rifiuti e smaltirne il contenuto.

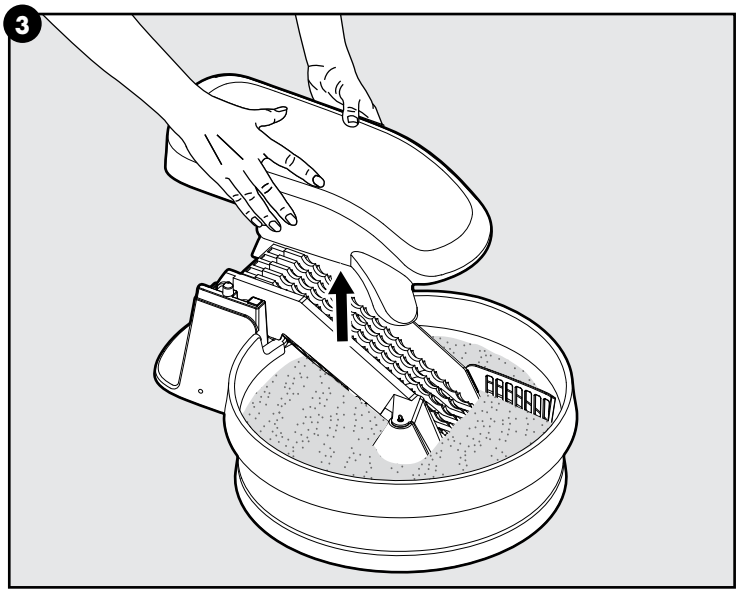

3. Rimuovere la copertura trasportatore sollevandone i lati, quindi smaltire i filtri al carbone (se necessario).

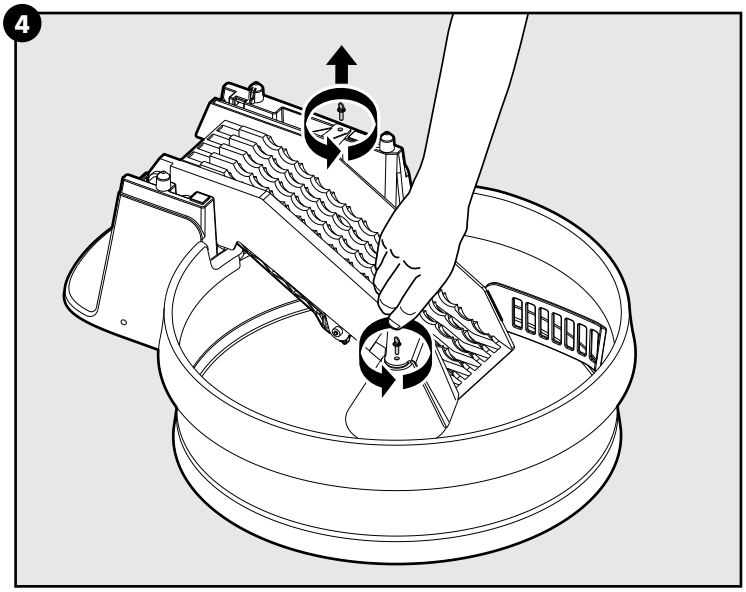

4. Rimuovere le viti zigrinate al centro della vasca e dalla sommità del trasportatore. Sollevare in verticale il trasportatore.

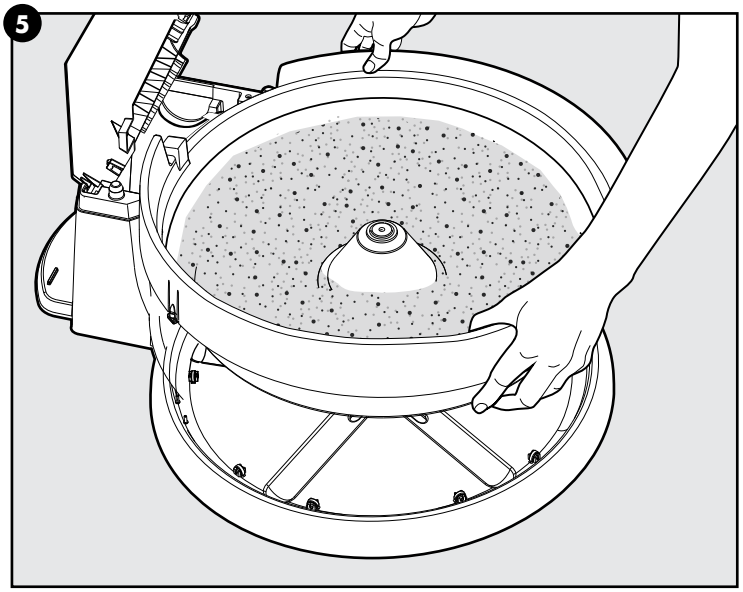

5. Sollevare la vasca per estrarla, quindi smaltire la lettiera usata.

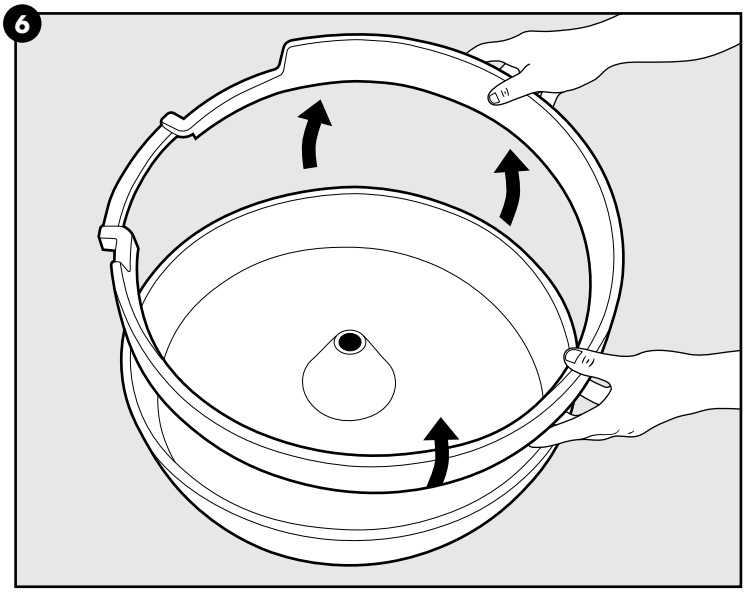

6. Se è necessaria un'ulteriore pulizia, rimuovere la protezione lettiera. La vasca, la protezione lettiera e il cestino dei rifiuti possono essere immersi in acqua e lavati con un sapone delicato.

7. Sciacquare e asciugare interamente tutti i componenti prima di rimontare l'unità. Se necessario, pulire accuratamente il trasportatore solo con un panno o una spugna umida.

⚠AVVERTENZA	Non immergere né esporre i componenti elettrici all'acqua o alle soluzioni detergenti. NON immergere né esporre l'unità base, il trasportatore o i componenti elettrici all'acqua o alle soluzioni detergenti. NON utilizzare candeggina o prodotti chimici per la pulizia in quanto potrebbero avere un effetto deterrente sul vostro gatto.

⚠ATTENZIONE	Scollegare sempre dall'alimentazione l'unità se deve restare inutilizzata per qualche tempo, prima di installare o rimuovere i componenti e prima della pulizia.

Rimontaggio

1. Ricollocare la vasca con la protezione sull'unità base.
2. Seguire le fasi 5 – 9 della sezione "Per iniziare".

Nota: la copertura trasportatore e il cestino dei rifiuti devono essere allineati correttamente e introdotti interamente nell'unità perché la spia luminosa verde si accenda. La spia verde deve essere accesa perché la lettiera possa funzionare correttamente. Se la luce blu lampeggia, allora il cestino dei rifiuti o la copertura trasportatore non sono montati correttamente.

AVVISO	Utilizzare solo lettiera in argilla agglomerante premium. L'utilizzo di un tipo diverso può causare difficoltà nel funzionamento della lettiera. Mantenere il livello della lettiera sulla linea di riempimento o la lettiera potrebbe non funzionare correttamente.

Prova di funzionamento della lettiera

La lettiera automatica Simply Clean™ pulisce per 30 minuti, quindi resta in pausa per 30 minuti ed esegue una rotazione completa ogni 1½ ore. La vasca si sposta molto lentamente e in silenzio, tanto che il gatto non ne noterà il movimento.

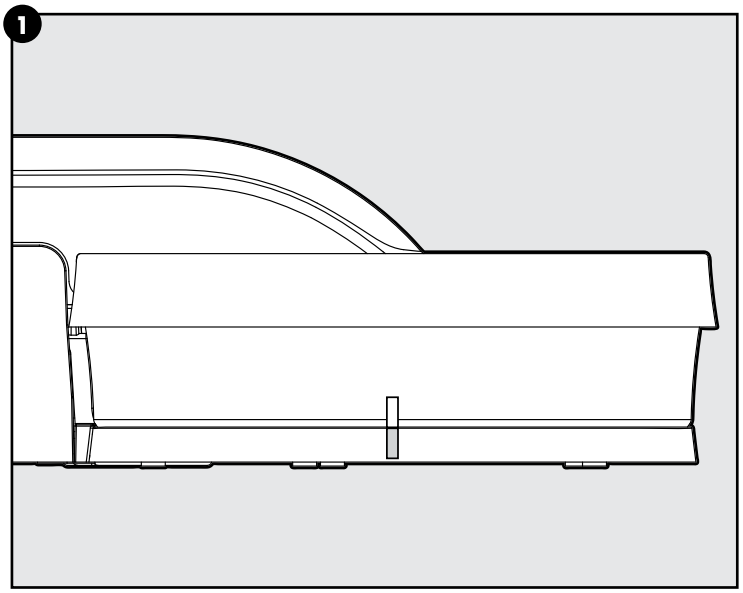

1. Per verificare che la lettiera stia ruotando correttamente, applicare un pezzetto di nastro adesivo sulla base dell'unità e uno sulla vasca dell'unità.

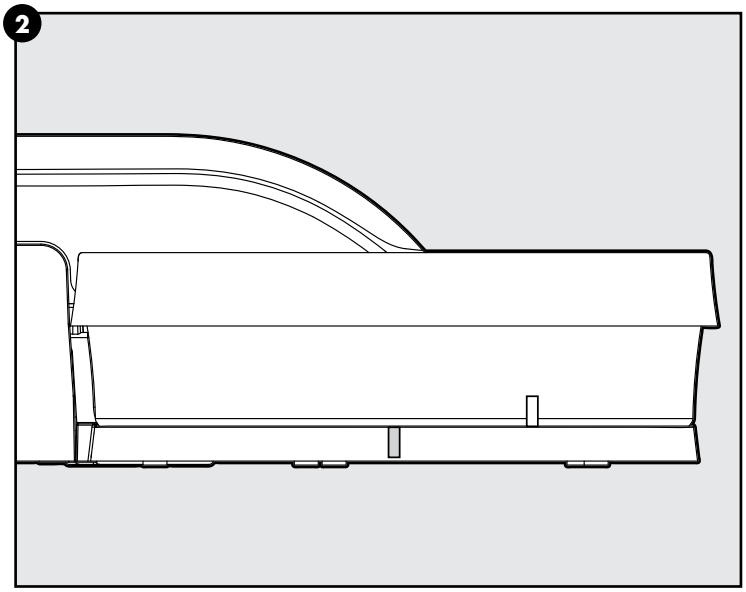

2. Dopo qualche minuto i due pezzi di nastro dovrebbero essersi allontanati l'uno dall'altro di alcuni centimetri. Rimuovere il nastro appena finita la prova.

DOMANDE FREQUENTI

DOMANDE	RISPOSTE
Il movimento continuo della lettiera automatica Simply Clean™ può spaventare il mio gatto?	No. La lettiera automatica Simply Clean™ non ha parti in movimento esposte e la vasca compie una rotazione completa ogni 1½ ore. Il suo funzionamento è silenzioso e non sorprenderà né disturberà il gatto.
La lettiera automatica Simply Clean™ riduce l'odore?	Sì. Poiché le deiezioni vengono continuamente setacciate e spostate nel cestino dei rifiuti, si noterà una considerevole riduzione dell'odore rispetto ad altre lettiere. Per ridurre ulteriormente il cattivo odore, è possibile aggiungere della lettiera pulita e bicarbonato di soda sul fondo del cestino dei rifiuti foderato o non foderato. Il filtro al carbone nel tunnel del trasportatore contribuirà anch'esso a ridurre l'odore nell'area del cestino dei rifiuti.
Devo acquistare una marca speciale di lettiera?	No. Ogni lettiera in argilla agglomerante rimestabile va bene.
Devo acquistare sacchetti speciali per il cestino dei rifiuti?	No. È possibile utilizzare qualsiasi sacchetto per i rifiuti in plastica di piccole dimensioni o non utilizzare alcun sacchetto. Se non si utilizza alcun sacchetto, è possibile che si debba lavare periodicamente il cestino dei rifiuti.
Con quale frequenza devo svuotare il cestino dei rifiuti?	In base alla frequenza d'uso e al numero di gatti, si consiglia di svuotare il cestino dei rifiuti quando è quasi pieno o ogni due giorni per ridurre più efficacemente gli odori.
Dovrò utilizzare un quantitativo maggiore di lettiera rispetto alla mia tradizionale cassetta per il gatto?	No. La lettiera automatica Simply Clean™ utilizza meno lettiera della maggioranza delle cassette lettiera tradizionali, in quanto non necessita di essere rimestata e ricaricata quotidianamente.

INDIVIDUAZIONE E RISOLUZIONE DEI GUASTI

Spia luminosa a LED

COLORE E FUNZIONE DELLE SPIE LUMINOSE	SIGNIFICATO
Luce verde fissa	L'unità è pienamente operativa.
Luce blu lampeggiante	Il sistema di cattura delle deiezioni o la copertura trasportatore non sono montati correttamente.
Luce rossa fissa	Problema a livello del motore trasportatore. Scollegare l'unità e ricollegarla. Se la luce rossa si accende di nuovo dopo 10 minuti, telefonare al nostro Centro assistenza clienti.
Luce rossa lampeggiante	Problema a livello del motore vasca. Scollegare l'unità e ricollegarla. Se la luce rossa si accende di nuovo dopo 10 minuti, telefonare al nostro Centro assistenza clienti.
Luce rossa e blu in alternanza	Problema dei motori sia del trasportatore che della vasca. Scollegare l'unità e contattare il nostro Centro assistenza clienti.

PROBLEMA	SOLUZIONE
Le deiezioni si frantumano in pezzetti piccoli e cadono nelle fessure del trasportatore	• Verificare che la lettiera in uso sia solo in argilla agglomerante rimestabile per gatti. • Per risultati ottimali mantenere la vasca piena di lettiera fino a, o al di sotto della linea di riempimento massimo. È possibile che occorra pulire manualmente la lettiera con la paletta.
La lettiera tende ad accumularsi alla base o sul retro del trasportatore	• La vasca potrebbe essere troppo piena. Verificare che la vasca non sia piena oltre la linea di riempimento massimo. Utilizzare una paletta per ridistribuire la lettiera o per rimuovere la lettiera in eccesso dalla vasca. • Verificare che la guida deiezioni sia in posizione abbassata tale da facilitare il movimento in alto delle deiezioni sul trasportatore.
Il rumore dell'unità pare "macinare" quando la vasca ruota	L'unità necessita di pulizia (vedere la sezione "Pulizia"). Verificare che non ci sia lettiera sparsa tra la vasca e la base della lettiera.
Il trasportatore non sposta le deiezioni nel cestino dei rifiuti o funziona in direzione contraria	• Verificare che la vasca ruoti (vedere la sezione "Prova di funzionamento della lettiera"). • Scollegare l'adattatore dalla presa a parete e scollegarlo anche dalla lettiera. Attendere 20 secondi, quindi ricollegare saldamente l'adattatore e collegare la spina in una presa della rete elettrica. Se il problema persiste, contattare il nostro Centro assistenza clienti.
Il motore pare surriscaldato, ticchetta o produce un rumore inusuale	Scollegare l'unità e contattare il nostro Centro assistenza clienti.
La spia luminosa verde è spenta o l'unità non è alimentata	• Verificare che l'adattatore sia collegato saldamente all'unità e collegato a una presa della rete elettrica. • Verificare che la protezione lettiera sia installata sotto il trasportatore e che la protezione trasportatore e il cestino dei rifiuti siano installati correttamente. Le caratteristiche di sicurezza richiedono che questi componenti siano installati correttamente perché l'unità possa funzionare (vedere la sezione "Per iniziare").

Garanzia

Due anni di garanzia limitata non trasferibile

Questo prodotto è fornito completo di una garanzia limitata del produttore. Informazioni esaurienti sulla garanzia di questo prodotto e le sue condizioni sono disponibili sul sito Web www.petsafe.com e/o possono essere richieste contattando il Centro assistenza clienti di zona.

Europa

Radio Systems PetSafe Europe Ltd.
2nd Floor, Elgee Building, Market Square
Dundalk, Co. Louth, A91 YR9X Ireland

Avviso importante per il riciclaggio

Rispettare le normative sui Rifiuti di apparecchiature elettriche ed elettroniche del proprio Paese. Questo apparecchio deve essere riciclato. Se l'apparecchio non dovesse essere più utile, non immetterlo nel normale sistema di smaltimento dei rifiuti urbani. Riportarlo al negozio dove è stato acquistato perché sia inserito nel nostro sistema di riciclaggio. Se ciò non fosse possibile, rivolgersi al Centro assistenza clienti per ulteriori informazioni.

Conformità

CE

Radio Systems Corporation dichiara sotto la propria responsabilità che i seguenti prodotti sono conformi ai requisiti essenziali della direttiva CEM 2014/30/UE e della direttiva RoHS 2011/65/UE. Variazioni o modifiche non autorizzate, non direttamente approvate da Radio Systems Corporation, possono violare le disposizioni CEM dell'UE, annullare il diritto dell'utente all'uso del prodotto e invalidare la garanzia. Con la presente, Radio Systems Corporation dichiara che questo prodotto è conforme ai requisiti essenziali e ad altre disposizioni rilevanti. Il testo della Dichiarazione di conformità è disponibile all'indirizzo Web: http://www.petsafe.com/customercare/eu_docs.php.

Limitazione di responsabilità e condizioni di utilizzo

1. **Termini di utilizzo**
   L'utilizzo di questo prodotto è soggetto all'accettazione da parte dell'utente, senza modifiche dei termini, delle condizioni generali e degli avvisi contenuti in questo prodotto. L'uso di questo prodotto implica l'accettazione totale di tali termini, condizioni generali e avvisi. Qualora l'utente non accetti tali termini, condizioni di utilizzo e avvisi, potrà ottenere il rimborso totale restituendo il prodotto, non utilizzato, a proprie spese e rischio, e nella sua confezione originale, all'Assistenza clienti competente, allegando contestualmente la prova d'acquisto.
2. **Utilizzo corretto**
   Il corretto utilizzo include, a titolo esemplificativo ma non esaustivo, la lettura dell'intero Manuale del prodotto e di qualsiasi dichiarazione informativa specifica sulla sicurezza. Il carattere o la taglia/il peso specifici dell'animale domestico potrebbero non essere adatti per l'uso di questo prodotto. Se si nutrono dubbi in merito all'idoneità del prodotto per il proprio animale domestico, prima dell'uso, consultare il veterinario di fiducia o un addestratore certificato. Per i prodotti usati con animali domestici che richiedono addestramento, Radio Systems Corporation raccomanda di non utilizzare questi prodotti per l'addestramento di animali domestici aggressivi e non si assume la responsabilità di stabilirne l'idoneità nei singoli casi.
3. **Divieto d'uso illegale o proibito**
   Questo prodotto è progettato per essere usato unicamente su animali domestici. Questo prodotto non è inteso a danneggiare, ferire o provocare. L'utilizzo di questo prodotto in modo diverso da quello previsto potrebbe comportare la violazione di leggi federali, statali o locali.
4. **Limitazione di responsabilità**
   In nessun caso Radio Systems Corporation, o una delle sue affiliate, potrà essere ritenuta responsabile di (i) qualsiasi danno diretto, indiretto, punitivo, accidentale, speciale o consequenziale e/o di (ii) qualsiasi perdita o danno derivante o ricollegabile all'uso o all'uso improprio di questo prodotto. L'acquirente si assume tutti i rischi e le responsabilità derivanti dall'uso di questo prodotto nella misura massima consentita dalla legge.
5. **Modifica delle condizioni generali**
   Radio Systems Corporation si riserva il diritto di modificare periodicamente i termini, le condizioni generali e gli avvisi che disciplinano l'uso di questo prodotto. Se tali modifiche sono state notificate all'acquirente prima dell'utilizzo del prodotto, sono da considerarsi vincolanti come se fossero incorporate nel presente documento.

PetSafe™ products are designed to enhance the relationship between you and your pet.
Please visit www.petsafe.com to learn more about our extensive product range.

- Containment & Avoidance Systems
- Training Systems
- Bark Control
- Pet Doors
- Health & Wellness
- Waste Management
- Play & Challenge
- Travel, Access & Mobility

Les produits PetSafe™ sont conçus dans le but d'améliorer votre relation avec votre animal.
Visitez le site www.petsafe.com pour en savoir plus sur notre vaste gamme de produits.

- Systèmes de prévention et anti-fugue
- Systèmes de dressage
- Contrôle des aboiements
- Porte pour animaux
- Santé et bien-être
- Gestion des déjections
- Jeu et épreuve
- Déplacement, accès et mobilité

PetSafe™-producten zijn ontworpen om de relatie tussen u en uw huisdier te verbeteren.
Ga naar www.petsafe.com voor meer informatie over ons uitgebreide productassortiment.

- Systemen voor insluiting en vermijding
- Trainingssystemen
- Blafbeheersing
- Huisdierluiken
- Gezondheid & welzijn
- Afvalbeheersing
- Spel & uitdaging
- Vervoer, toegang & mobiliteit

Los productos PetSafe™ están diseñados para mejorar la relación entre usted y su mascota.
Para saber más acerca de nuestra amplia gama de productos, visite www.petsafe.com.

- Sistemas de contención y evasión
- Sistemas de adiestramiento
- Control de ladridos
- Puertas para mascotas
- Salud y bienestar
- Gestión de residuos
- Juego y reto
- Viajes, acceso y movilidad

I prodotti PetSafe™ sono progettati per migliorare la qualità della relazione tra voi e il vostro animale domestico.
Per saperne di più sull' estesa gamma dei nostri prodotti, si prega di visitare il nostro sito web: www.petsafe.com.

- Sistemi antifuga e di evitamento
- Soluzioni per l'addestramento
- Controllo dell'abbaio
- Porte per animali domestici
- Salute e benessere
- Gestione dei rifiuti
- Gioco e prova
- Viaggio, accesso e mobilità

PetSafe™ Produkte sind darauf ausgelegt, die Beziehung zwischen Ihnen und Ihrem Haustier zu verbessern.
Um mehr über unsere breite Produktpalette zu erfahren, besuchen Sie bitte www.petsafe.com.

- Kontroll- und Unterbindungssysteme
- Trainingsysteme
- Bellkontrolle
- Haustiertüren
- Gesundheit & Wohlbefinden
- Haustiertoiletten
- Sport und Spiel
- Reise, Zugang und Mobilität

Radio Systems Corporation
10427 PetSafe Way
Knoxville, TN 37932
+1 (865) 777-5404

Radio Systems PetSafe Europe Ltd.
2nd Floor, Elgee Building, Market Square
Dundalk, Co. Louth, A91 YR9X Ireland
+353 (0) 76 892 0427

Radio Systems Australia Pty Ltd.
PO Box 3442, Australia Fair
QLD 4215, Australia
+61 (0) 7 5556 3800

petsafe.com

SFE400-2330-19

©2018 Radio Systems Corporation