protect. **teach. love.**™

Programmerings- och installationsguide

PPA44-16427

Mikrochipkattlucka

Läs hela handboken innan du använder apparaten

100 serie

Hädanefter kan Radio Systems Corporation, Radio Systems PetSafe Europe Ltd., Radio Systems Australia Pty Ltd. och övriga dotterbolag eller varumärken som tillhör Radio Systems Corporation komma att hänvisas till kollektivt som "vi" eller "oss".

VIKTIG SÄKERHETSINFORMATION

Förklaring av viktiga ord och symboler som används i denna användarhandbok

Detta är en symbol för säkerhetsinformation. Den används för att informera dig om potentiella risker för personskador. Följ alla säkerhetsmeddelanden som kommer efter symbolen så att inga eventuella skador eller dödsfall sker.

⚠VARNING **VARNING** anger en risksituation som, om den inte undviks, kan leda till dödsfall eller allvarliga personskador.

⚠OBSERVERA **OBSERVERA** använd tillsammans utan symbolen för säkerhetsinformation indikerar den en risksituation som kan orsaka mindre eller måttliga skador om den inte undviks.

OBSE **OBS** används för att uppmärksamma på situationer som inte är kopplade till personskador.

⚠VARNING

Om det finns barn i hemmet, är det viktigt att ha husdjursdörren i åtanke vid åtgärder för barnsäkring, eftersom husdjursdörren kan missbrukas av ett barn, vilket kan leda till att barnet utsätts för eventuella risker som kan finnas på andra sidan av husdjursdörren. Köpare/husägare som har swimmingpool måste säkerställa att husdjursdörren alltid är övervakad och att swimmingpoolen har lämplig avspärrning för tillträde. Om en ny risk uppstår inuti eller utanför huset, vilken kan kommas åt genom husdjursdörren, rekommenderar Radio Systems Corporation att åtkomst till risken övervakas eller att husdjursdörren tas bort. Stängningsluckan, eller låset, om tillämpligt, tillhandahålls i estetiska och energieffektiva syften och är inte avsedd att fungera som en säkerhetsanordning. Radio Systems Corporation är inte ansvarigt för oavsiktlig användning och köparen av produkten påtar sig fullt ansvar att ha översikt över den öppning som den skapar. Vad gäller barn bör de alltid hållas under föräldrarnas uppsikt enligt normal standard för föräldraansvar.

- Motordrivna verktyg. Risk för allvarlig skada; följ samtliga säkerhetsinstruktioner för motordrivna verktyg.
- Se alltid till att använda skyddsglasögon.

⚠OBSERVERA

Före installation måste användaren sätta sig in i samtliga byggnormer som kan påverka installationen av husdjursdörren och tillsammans med en auktoriserad installatör fastställa dess lämplighet för en bestämd montering. Denna husdjursdörr är inte en branddörr. Det är viktigt att ägaren och byggherren bedömer alla risker som kan förekomma inuti eller utanför husdjursdörren och alla risker som kan komma att uppstå genom framtida ändringar av egendomen och hur dessa påverkas av husdjursdörrens existens och användning – inklusive felanvändning.

- Om du klipper en metallyta måste du vara uppmärksam på vassa kanter för att förhindra skador.
- Att arbeta med glas kräver hantverkskunnighet och sådant arbete ska utföras av glasmästare. Det är inte möjligt att skära hål i härdat glas eller dubbelglasade enheter, förutom vid tillverkning. Vänd dig till en glasmästare.

OBSE

- Förvara de här anvisningarna tillsammans med dina viktiga papper. Se till att de överlämnas till eventuella nya ägare till egendomen.
- Läs dessa anvisningar i sin helhet innan du formar eller ändrar en öppning i dörren eller väggen. Vi rekommenderar starkt att din mikrochipkattlucka först programmeras för din katt och att du kontrollerar att den fungerar med mikrochipet i din katt.
- Enheten fungerar bara som den ska när utomhustemperaturen är högre än -25 ° C och lägre än 55 ° C.
- PetSafe™ husdjursdörrar passar för flertalet dörrar, väggar eller skiljeväggar även om extra material kan behövas. Denna produkt är gjord för din och ditt husdjurs bekvämlighet. Det går inte att under alla omständigheter helt garantera att inga andra djur tar sig in. Radio Systems Corporation påtar sig inget ansvar för skador eller problem som uppstått på grund av att oönskade djur kunnat ta sig in i ditt hem.

SPARA DESSA ANVISNINGAR

Tack för att du har valt märket PetSafe™. Du och ditt husdjur är värda ett kamratskap som inkluderar minnesvärda ögonblick och en ömsesidig förståelse. Våra produkter och dressyrverktyg förbättrar relationen mellan husdjur och deras ägare. **Om du har frågor om våra produkter eller om hur ditt husdjur ska dresseras kan du besöka vår webbplats på www.petsafe.com eller kontakta vår kundsupport. Besök vår webbplats på www.petsafe.com för en lista över telefonnummer till kundsupport.**

För att få så mycket skydd som möjligt av din garanti ber vi dig att registrera din produkt inom 30 dagar på www.petsafe.com. Genom att registrera och behålla kvittot kan du få ut produktens fulla garanti och om du någon gång skulle behöva kontakta kundsupport kommer vi att kunna hjälpa dig snabbare. Det är viktigt att veta att din värdefulla information aldrig kommer att lämnas eller säljas till någon. Fullständig garantiinformation finns online på www.petsafe.com.

INNEHÅLLSFÖRTECKNING

I rutan 3
Komma igång 4
Programmering av katter för kattluckan 5
Installation 5
Installation – mätning och markering 6
Installation – trä-, PVC- eller uPVC-dörrar 6
Installation – dörrar av metall eller med metallkärna 6
Installation – glasdörrar eller fönster 6
Installation – väggar 7
Dressyr 7
Grundläggande användning 8
Grundläggande användningsguide 8
Funktionsförklaringar 8
Manuellt 4-vägslås 8
Underhåll 8
Ytterligare information 9
Garanti 9

I rutan

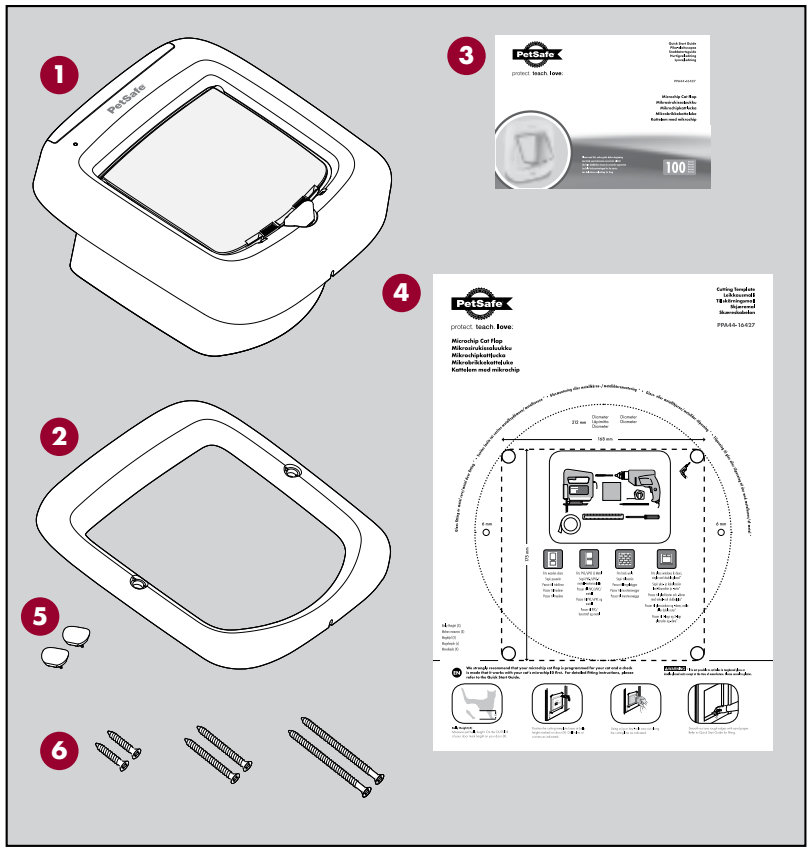

1. Invändig ram
2. Utvändig ram
3. Snabbstartsguide
4. Tillskärningsmall
5. Skruvproppar
6. Stjärnskruvar
   M4 x 28
   M4 x 50
   M4 x 75

Tillbehör som är tillgängliga online

Komma igång

Med sin avancerade ingångsteknik har vår PetSafe™ mikrochipkattlucka utformats för att göra det lätt för din katt att gå ut samtidigt som andra besvärliga katter och djur inte släpps in i ditt hem. PetSafe™ mikrochipkattlucka, som använder radiofrekvensidentifieringsteknik (RFID), fungerar genom att den läser av din katts unika mikrochip-ID utan att det behövs något halsband eller annat tillbehör. När katten närmar sig kattluckan svara luckan genom att låta katten komma in. Kattluckan förblir låst och katter, vilda djur, skadedjur och herrelösa djur som inte har programmerats tillåts inte komma in. Kattluckan är även utrustad med ett bekvämt manuellt 4-vägslås som gör att du kan styra när dina programmerade katter ska få gå ut och in.

Denna modell av PetSafe™ mikochipkattluckan (PPA44-16427) avläser den vanligaste typen av mikrochip som implanterats i katter – FDX-B (15-siffrigt). Om du inte är säker på vilken typ av mikrochip din katt har kan du höra med en veterinär eller besöka www.petsafe.com och navigera till vår chipkontroll, kontroll av mikrochipets förenlighet, och ange kattens mikrochip-ID för att se om ditt mikrochip är förenligt. Ibland händer det att ett mikrochip flyttar på sig inuti katten till ett läge där skannern inte kan göra en pålitlig avläsning.

Batterier

För driften av PetSafe™ mikrochipkattlucka krävs det fyra alkaliska AA-batterier (LR6). Batterier medföljer inte kattluckan. Använd nya, icke uppladdningsbara batterier för bästa resultat. När batterier ska sättas i ska batterikåpan avlägsnas från den invändiga ramens övre del, den medföljande hårda förpackningen ställas åt sidan och batterierna sättas in i rätt riktning. När de har satts i blinkar den gröna lysdioden snabbt 3 gånger, vilket visar att kattluckan är i automatiskt läge och klar för programmering.

Observera! Med grundläggande drift varar batterierna 12 månader. Kattluckan har en indikatorlampa för svagt batteri; mer information finns i avsnittet Grundläggande användningsguide.

Programmering av katter för kattluckan

Din PetSafe™ mikrochipkattlucka är gjord för att fungera med flertalet 15-siffriga mikrochips (FDX-B) som används för husdjur. Innan du börjar ställa iordning eller installera kattluckan ska du kontrollera att din katt har rätt sorts mikrochip.

För att sätta igång driften måste kattluckan lära sig din katts unika mikrochipsidentifieringsnummer (ID). Följ stegen nedan för att starta förberedelserna av kattluckan:

1. Kattluckan är förinställd i det låsta läget. Se till att de manuella låset ställs in till läget "In eller Ut" **(se Fig. H)**.
2. När batterierna har satts i på rätt sätt blinkar den gröna lysdiodslampan tre gånger, vilket anger att kattluckan är i automatiskt läge.
3. För att öppna inlärningsläget trycker du ned knappen och håller den nedtryckt tills den röda lysdiodslampan visas (cirka 5 sekunder). Du har 60 sekunder på dig att placera kattens huvud i tunneln för att mikrochip-ID:et ska läras in. När kattluckan har lärt sig mikrochip-ID:et låses den upp och den röda lysdiodslampan stängs av. Kattluckan är kvar i det automatiska läget och låses igen efter 3 sekunder.
4. När kattens mikrochip-ID är inlärt kan du installera kattluckan i dörren.

Observera! För att lära in fler katter än en följer du samma steg, men börjar med nummer 3. Mikrochipkattluckan kan spara upp till 40 katter med mikrochip. Sätt tillbaka batterikåpan när processen är klar för alla katter. Håll alla andra katter med mikrochip på avstånd för att säkerställa att endast 1 katt programmeras åt gången.

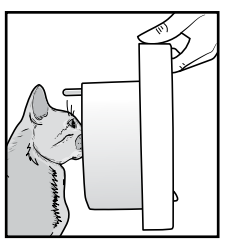

Användbart tips: Programmera kattens mikrochip-ID före installationen så att du inte behöver hålla katten i kattluckan när den ha installerats.
Om du får problem med programmeringen av kattens mikrochip-ID, se då till att kattens huvud är tillräckligt långt in i tunneln eller att den går helt igenom kattluckan. Du ska höra kattluckan låsas upp när den har lärt sig kattens mikrochip-ID.

Installation

PetSafe™ mikrochipkattlucka passar för flertalet dörrar eller skiljeväggar, även om ytterligare material och kompetent hantverkskännedom kan krävas. Kattluckan är gjord för att lätt passas in i tillskurna storlekar för Staywell™ 200, 300, 400, 500, 900 och Petporte smart flap™-serie av kattluckor. Viss hantverkskännedom krävs och smärre justeringar av tillskärningen eller extra tillbehör kan behövas. När en 200-seriehusdjursdörr byts ut behövs glasadaptertillbehöret för korrekt installation av mikrochipkattluckan.

Vi rekommenderar starkt att din mikrochipkattlucka först programmeras för din katt och att du kontrollerar att den fungerar med din katts mikrochip-ID.

Verktyg som krävs

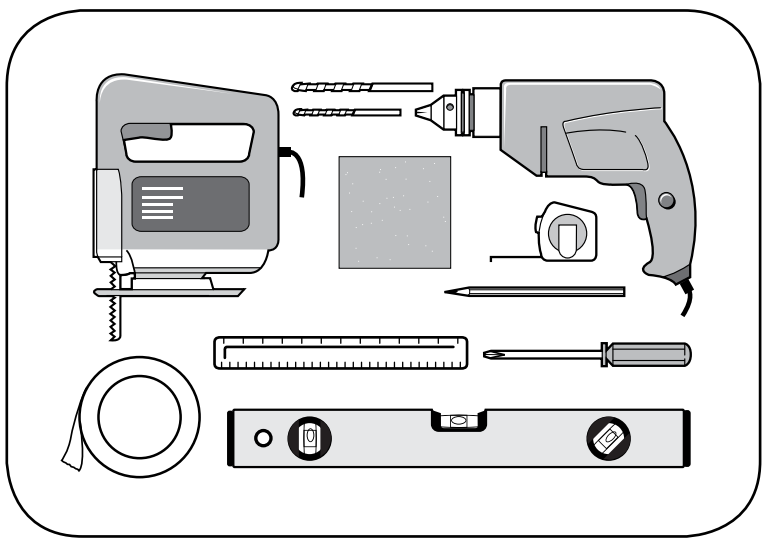

- figursåg
- borr
- 12 mm borrskär
- 6 mm borrskär
- måttband
- Phillips-skruvmejsel
- sandpapper
- maskeringstejp
- blyertspenna
- linjal
- vattenpass

Installation – mätning och markering

Mät kattens maghöjd. Den är vanligtvis 100–150 mm **(Fig. A)**.

Markera detta mått på dörrens utsida och rita en rak horisontell linje på 168 mm **(Figur B)**.

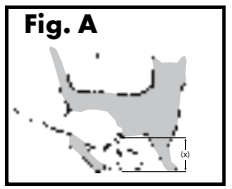

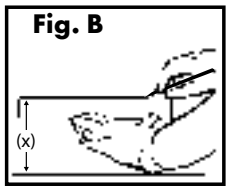

Tänk på att denna horisontella linje blir det ställe där undersidan av det hål du skär upp i dörren slutligen kommer att sitta. Husdjursdörrens ram kommer att bli större. Vid behov kan denna linje behöva sänkas något för att passa för den stängande panelen i en del dörrutformningar.

Installation – trä-, PVC- eller uPVC-dörrar

1. Fäst den medföljande tillskärningsmallen på dörrens utsida i rätt läge och se till att den har rätt sida uppåt och få den i våg **(Fig. C)**.
2. Använd mallen och borra det första hörnhålet i mallens övre högra del med ett 12 mm borrskär. Kontrollera om dörren har en metallkärna eller metallplatta. Om det är så, se avsnittet Dörrar av metall eller med kärna av metall i denna guide. Om ingen metallkärna finns borrar du alla fyra hörnhål genom dörren. Se till att borrskäret är rakt och i nivå.
3. Såga med hjälp av en figur- eller sticksåg längs den streckade linjen enligt markeringen på tillskärningsmallen **(Fig. D)**.
4. Placera tillfälligt de bägge ramarna i utskärningen. Bringa kattluckan i nivå så att den kommer i rätt läge. På utsidan markerar du med en blyertspenna skruvhålen genom hålen i den utvändiga ramen **(Fig. E)**. Ta bort kattluckan och borra skruvhålen med ett borrskär på 6 mm **(Fig. F)**.
5. Ta bort damm, smuts och skräp från området.

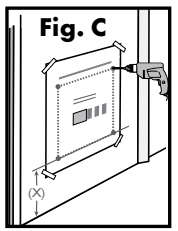

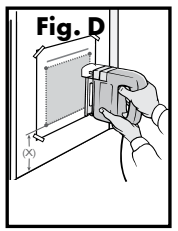

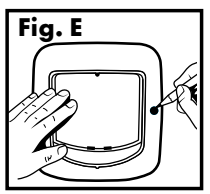

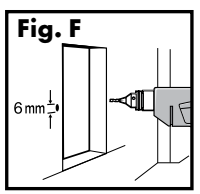

6. Placera den invändiga ramen (med vidhäftad tunnel) i hålet från insidan. Bringa den utvändiga ramen i linje med dörrens utsida. Tre olika längder på skruvar medföljer kattluckan. Välj passande längd. Använd en manuell skruvmejsel och skruva fast den utvändiga ramen genom hålen i dörren på den invändiga ramen.

Guide för val av skruv

Öppningens tjocklek	Skruvlängd
Mindre än 8 mm	28 mm skruv
8–31 mm	50 mm skruv
32–55 mm	73 mm skruv

Viktigt! Skär inte av tunneln. Huvudkomponenterna finns inuti tunneln och en ändring av tunneln kommer att påverka dess funktion.

7. När installationen av kattluckan är klar ska två blindpluggar sättas fast över skruvarna på den utvändiga ramen. Kattluckan är klar att användas **(Fig. G)**.

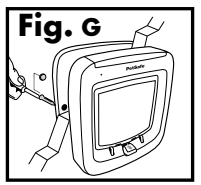

Installation – dörrar av metall eller med metallkärna

Att installera kattluckan i en metalldörr eller en dörr med metallkärnsplatta kräver en del ändringar. Att det finns metall i närheten kan störa kattluckans prestanda, och till och med reducera mikrochipets avläsningsräckvidd. Om du tycker att prestandan är dålig kan du behöva köpa och installera en installationsdapter och följa anvisningarna i avsnittet Installation – glasdörrar eller fönster i denna guide.

Installation – glasdörrar eller fönster

PetSafe™ mikrochipkattlucka kan även installeras i glas och för det krävs ett runt hål med en diameter på 212 mm och en installationsadapter (säljs separat). Låt en glasmästare skära ut ett runt hål med en diameter på 212 mm enligt tillskärningsmallen. När en glasmästare har skurit ut hålet i glasdörren eller fönstret följer du anvisningarna nedan för installation.

1. För en adapterplatta över tunneln på den invändiga sidan av kattluckans ram.
2. Installera kattluckan i öppningen inifrån.
3. För från utsidan den andra adaptern över kattluckans tunnel.

4. Installera kattluckans utvändiga ram över den vidhäftade tunneln.
5. Anslut kattluckans invändiga och utvändiga ramar med hjälp av skruvar av lämplig längd.
6. Sätt i blindpluggar (medföljer).

⚠ OBSERVERA Att arbeta med glas kräver hantverkskunnighet och sådant arbete ska utföras av glasmästare. Det är inte möjligt att skära hål i härdat glas eller dubbelglasade enheter, förutom vid tillverkning. Vänd dig till en glasmästare.

Installation – väggar

För installation i väggar måste du köpa en installationsadapter och tunnelförlängning separat. Fästskruvar för väggar medföljer inte med kattluckan, eftersom den typ som behövs skiftar med väggens konstruktion. Olika fästskruvar finns hos järnhandlare och gör-det-själv-affärer.

1. Se till att du har rätt antal tunnelförlängningar. Kattluckan är 72 mm djup och varje extra tunnelförlängning är 50 mm djup.
2. För att den ska passa så bra som möjligt rekommenderar vi att PetSafe™ installationsadapter för vägginstallationer används.
3. Se till att installationsområdet är fritt från elledningar och att din katt får rätt åtkomst.
4. Följ anvisningarna i avsnittet Installation – trä-, PVC- eller uPVC-dörrar (steg 1–5) för att skära ut hålet i väggen. Viktigt! Se till att lämna tillräckligt spelrum för installationsadapterns nederdel.
5. Fäst en adapterplatta vid kattluckans invändiga ram och fäst den andra adapterplattan vid kattluckans utvändiga ram med hjälp av de metalldelar som medföljer. Ställ bägge ramarna åt sidan.
6. Sätt samman tunnelförlängningarna med permanent lim och förstärk sömmarna med vatttentät tejp.
7. Placera tillfälligt kattluckans invändiga ram i utskärningen i väggen. Använd en blyertspenna för att markera de fyra skruvhålen. Avlägsna kattluckans invändiga ram och borra de markerade hålen på sådant sätt som passar bäst för väggens konstruktion.
8. Fäst tunnelförlängningen på den invändiga ramen med vattentät tejp; limma inte.
9. Installera kattluckans invändiga ram och fäst den vid väggen med metalldelar som passar väggens konstruktion.
10. Placera tillfälligt kattluckans utvändiga ram i utskärningen i väggen. Använd en blyertspenna för att markera de fyra skruvhålen. Avlägsna kattluckans utvändiga ram och borra de markerade hålen på sådant sätt som passar bäst för väggens konstruktion.
11. Installera kattluckans utvändiga ram och fäst den vid väggen med metalldelar som passar väggens konstruktion.
12. Sätt i blindpluggar (medföljer).

Dressyr

När du ska dressera din katt i att använda PetSafe™ mikrochipkattlucka ska kattluckan vara i manuellt läge (se Grundläggande användningsguide för lägesinställningar). För att hjälpa katten att bekanta sig med kattluckan kan du lyfta eller tejpa upp kattluckan så att den är öppen på dörrens insida. Försök att uppmuntra katten att gå genom kattluckan. TVINGA INTE katten genom luckan, eftersom det kan skrämma den. Ett bra sätt att motivera är oftast mat. Mata först katten intill kattluckan på insidan. När katten känner sig bekväm med att komma nära luckan flyttar du maten utanför för att få katten att gå genom luckan. När katten har använt kattluckan några gånger sänker du luckan och håller upp den med handen. Uppmuntra katten att gå genom luckan medan du försiktigt sänker luckan så att den vidrör kattens rygg. Det hjälper katten att acceptera luckan.

När katten kan gå in och ut genom den stängda luckan i manuellt läge utan problem ändrar du kattluckan till automatiskt läge så att den fungerar med kattens mikrochip-ID. Gå med din katt fram mot kattluckan tills den läser av mikrochip-ID:et och låses upp. Uppmuntra katten att trycka sig genom luckan och komma ut på andra sidan. Upprepa några gånger.

Observera! Vi rekommenderar att läget "In eller ut" på det manuella 4-vägslåset används tills katten använder kattluckan utan problem.

Grundläggande användning

Grundläggande användningsguide

FUNKTION	KNAPPAKTIVERING	LYSDIODSINDIKATOR	ÅTGÄRD
Manuellt läge	Tryck ned och släpp upp	Röd – fast sken i 5 sekunder	Spärren låses upp. Använd 4-vägslåsets alternativ för husdjursåtkomst.
Automatiskt läge	Tryck ned och släpp upp	Grön – fast sken i 5 sekunder	Spärren låses och aktiveras endast när den läser av ett "programmerat" mikrochip-ID.
Lär-läge	Tryck ned och håll nedtryckt i 5 sekunder tills lysdioden aktiveras	Röd – fast sken i 60 sekunder	Kattlucka går ur lär-läget när mikrochip-ID:et har programmerats. Spärren låses upp efter programmeringen. Upprepa för extra katter.
Rörelsesensor	Ej tillämpligt	Grön – fast sken under hela aktiveringen	Rörelse detekteras utanför och kattluckan söker efter ett mikrochip att läsa av.
Svagt batteri	Ej tillämpligt	Röd – blinkar var 10:e sekund	Byt ut batterierna snart.
Batterierna har bytts ut	Ej tillämpligt	Grön – 3 snabba blinkningar	Kattluckan går in i automatiskt läge.
Fabriksåterställning	Tryck ned och håll nedtryckt i 15 sekunder tills lysdioden aktiveras	Röd – 5 snabba blinkningar	Kattluckan går tillbaka in i automatiskt läge och låses. Alla programmerade mikrochip-ID:er raderas från minnet.
Fel	Ej tillämpligt	Röd – kontinuerliga snabba blinkningar	Ta bort batterierna, vänta 30 sekunder och sätt i nya batterier. Om den röda lampan inte släcks kontaktar du kundsupporten. Spärren försöker låsa upp kattluckan så att den kan användas i manuellt läge.

Funktionsförklaringar

- **Manuellt läge** – husdjursåtkomstinställning som låter alla gå in och ut. Kattluckan fungerar inte med programmerade mikcrochip-ID:er. Används normalt med manuellt 4-vägslås.
- **Automatiskt läge** – husdjursåtkomstinställning för selektiv ingång där endast programmerade katter får komma in. Kan användas tillsammans med manuellt 4-vägslås.
- **Lär-läge** – läge som används för att programmera kattens unika mikrochip-ID. Kattluckan kan lära sig upp till 40 katter med mikrochip.
- **Rörelsesensor** – anger att kattluckan söker efter ett mikrochip-ID att läsa av.
- **Indikatorlampa för svagt batteri** – anger att batterierna håller på att ta slut och att de snart behöver bytas ut.
- **Fabriksåterställning** – kan användas för att radera alla programmerade mikrochip-ID:er i kattluckan.
- **Fel** – anger att något inte fungerar som det ska i kattluckan. Kontakta kundsupport för hjälp. Besök www.petsafe.com för en lista över telefonnummer till kundsupport.

Manuellt 4-vägslås

Det manuella 4-vägslåset gör att du kan styra hur din katt ska kunna gå in och ut ur hemmet. Tills husdjuret känner sig helt bekvämt med att använda kattluckan är det en bra idé att endast använda det manuella 4-vägslåset i läget "In eller ut" **(Fig. H)**.

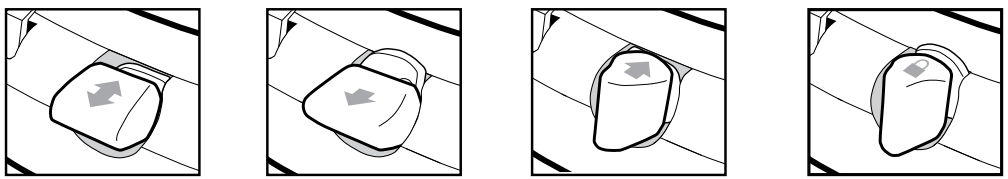

In eller ut | Endast in | Endast ut | Helt låst

Fig. H

Underhåll

Kattluckan är konstruerad i ett material av högsta kvalitet med en härdad lucka som är utformad för att hålla många år. Att torka av den ibland med en fuktig trasa är allt som krävs för att bevara utseendet.

Efter ett tag kan rörelsesensorn inuti tunneln täckas av smuts, vilket kan göra att kattluckan inte fungerar som den ska. Torka av området med en fuktig trasa vid behov för att säkerställa att funktionen är korrekt. Kontrollera även om det finns katthår eller skräp i de dubbla automatiska spärrarna.

Ytterligare information

För mer information om PetSafe™ mikrochipkattlucka med glas- och vägginstallation, goda dressyrråd och tillgängliga tillbehör, gå tillwww.petsafe.com.

Viktig information om återvinning

Respektera bestämmelserna för kassering av elektrisk och elektronisk utrustning i ditt land. Denna utrustning måste återvinnas. Om du inte längre behöver utrustningen får du inte slänga den i de vanliga kommunala soporna. Lämna tillbaka den till inköpsstället så att den kan tas med i vårt återvinningssystem. Kontakta PetSafe™ kundsupport för mer information om detta inte är möjligt.

Kassering av batterier

I många länder ska använda batterier samlas in separat; kontrollera vilka regler som gäller där du bor innan du kasserar använda batterier. När produktens livslängd börjar närma sig sitt slut kan du kontakta en av våra kundsupporter för att få anvisningar om hur enheten ska kasseras på rätt sätt. Kassera inte batteriet i hushållssoporna eller de kommunala soporna.

Överensstämmelse

CE

Radio Systems Corporation förklarar på eget ansvar, att följande produkt stämmer överens med de grundläggande kraven i artikel 3 i det RÖDA (2014/53/EU) och RoHS-direktivet (2011/65/EU). Obehöriga ändringar eller modifieringar av utrustningen som inte godkänts av Radio Systems Corporation kan strida mot EU:s RÖDA regler och kan ogiltigförklara både användarens rätt att använda utrustningen och garantin.

Radio Systems Corporation förklarar härmed att denna PPA44-16427 stämmer överens med de grundläggande kraven och andra relevanta regler. Försäkran om överensstämmelse finns på: http://www.petsafe.com/customercare/eu_docs.php.

Garanti

Tre års ej överlåtbar begränsad garanti

Produkten har en begränsad tillverkningsgaranti. Fullständiga uppgifter om tillämplig garanti och dess villkor för denna produkt finns på www.petsafe.com och/eller kan fås efter kontakt med din lokala kundsupport.

Europa – Radio Systems PetSafe Europe Ltd., 2nd Floor, Elgee Building, Market Square, Dundalk, Co. Louth, A91 YR9X Irland.

Användarvillkor och ansvarsbegränsning

Användarvillkor

Användning av denna produkt kräver att du accepterar alla bestämmelser, villkor och obs som anges häri utan ändringar. Användning av produkten innebär samtycke till alla dessa bestämmelser, villkor och obs. Om du inte vill godkänna dessa bestämmelser, villkor och obs ska du återsända produkten i oanvänt skick, i dess originalförpackning och på egen bekostnad och risk till relevant kundsupport tillsammans med ett köpebevis för att få full återbetalning.

13. **Korrekt användning**
    Om du är osäker på om produkten lämpar sig för ditt husdjur ber vi dig kontakta din veterinär eller certifierad tränare innan den används. Korrekt användning inkluderar, utan begränsningar, att läsa igenom hela bruksanvisningen och alla särskilda meddelanden med säkerhetsinformation.
14. **Ingen olaglig eller förbjuden användning**
    Produkten är gjord för att användas enbart på husdjur. Användning av produkten på annat sätt än den är avsedd för kan utgöra ett brott mot svensk lagstiftning.
15. **Ansvarsbegränsning**
    Radio Systems Corporation eller dess dotterbolag är under inga omständigheter skadeståndsskyldiga för (i) indirekt skada, skadestånd i avskräckande syfte, oförutsedd skada, skadestånd för särskild skada eller följdskada och/eller (ii) alla former av skada eller förlust som orsakats av eller är kopplad till en felaktig användning av denna produkt. Köparen övertar alla risker och ansvar för användningen av denna produkt i den utsträckning lagen tillåter.
16. **Ändring av villkor**
    Radio System Corporation förbehåller sig rätten att emellanåt ändra villkor och obs som gäller för produkten. Om du underrättats om sådan ändringar innan du använder produkten skall de vara bindande för dig som vore de uppteckna de häri.

protect. teach. love.™

PetSafe™ husdjursdörrar passar för flertalet dörrar, väggar eller skiljeväggar även om extra material kan behövas. Denna produkt är gjord för din och ditt husdjurs bekvämlighet. Det går inte att under alla omständigheter helt garantera att inga andra djur tar sig in. Radio Systems Corporation påtar sig inget ansvar för skador eller problem som uppstått på grund av att oönskade djur kunnat ta sig in i ditt hem. Vad gäller barn bör de alltid hållas under föräldrarnas uppsikt enligt normal standard för föräldraansvar.

Radio Systems PetSafe Europe Ltd.
2nd Floor, Elgee Building, Market Square
Dundalk, Co. Louth, A91 YR9X Ireland
+353 (0) 76 892 0427

Radio Systems Corporation
10427 PetSafe Way
Knoxville, TN 37932 USA
+1 (865) 777-5404

petsafe.com

400-2164_SV

©2017 Radio Systems Corporation

1:a utgåvan