protect. teach. love.™

Installation Guide
Guide d'installation
Montagehandleiding
Manual de instalación
Manuale di installazione
Montageanleitung

Passport™ Intelligent Cat Flap Glass Adapter Kit
Kit adaptateur pour fixation sur vitre pour Passport™ chatière intelligent pour chat
Passport ™ Intelligent Kattenluik Installatiekit voor glas.
Adaptador para instalación en vidrio de la Puerta inteligente para gatos Passport™
Passport™ Porta Intelligente per gatti Kit adattatore per fissaggio vetro
Passport™ Intelligente Katzenklappe Installationskit Glas

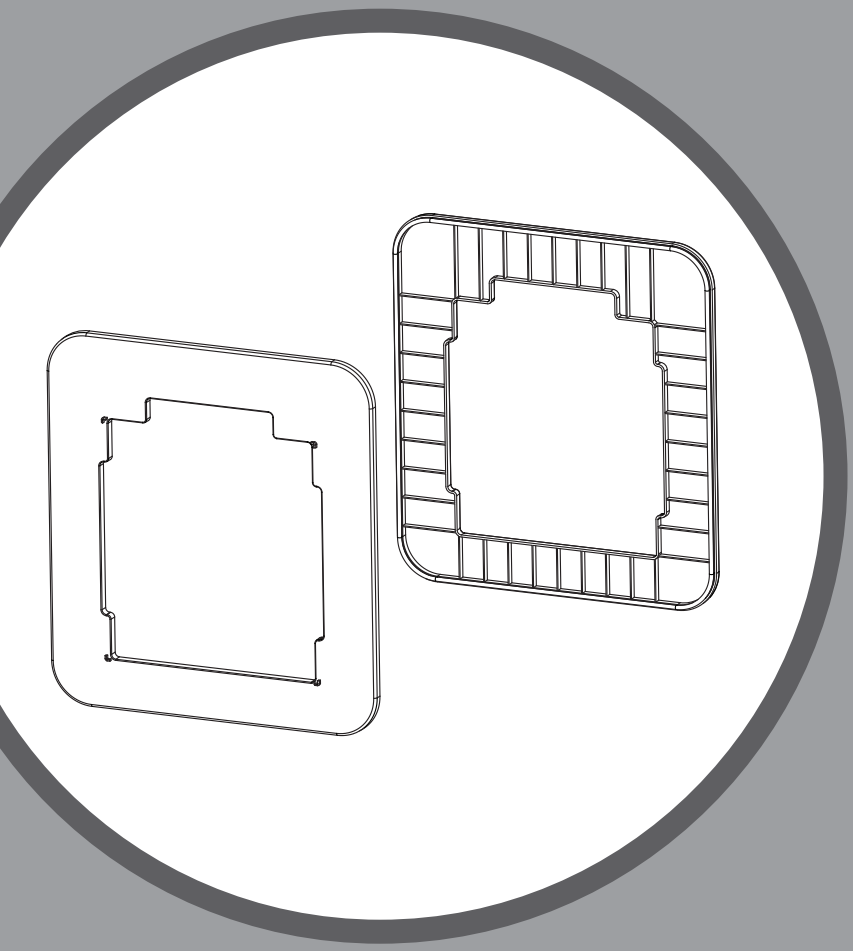

Please read this entire guide before beginning
Veuillez lire ce guide en entier avant de commencer
Gelieve deze gids volledig door te lezen voordat u begint
Por favor, lea detenidamente este manual antes de empezar
Leggere attentamente la guida all'uso prima di utilizzare
Bitte lesen Sie die ganze Montageanleitung aufmerksam durch, ehe Sie beginnen

MPA19-13809

IMPORTANT SAFETY INFORMATION

Explanation of Attention Words and Symbols used in this guide

⚠ This is the safety alert symbol. It is used to alert you to potential personal injury hazards. Obey all safety messages that follow this symbol to avoid possible injury or death.

⚠WARNING **WARNING** indicates a hazardous situation which, if not avoided, could result in death or serious injury.

⚠CAUTION **CAUTION**, used with the safety alert symbol, indicates a hazardous situation which, if not avoided, could result in minor or moderate injury.

CAUTION **CAUTION**, used without the safety alert symbol, indicates a hazardous situation which, if not avoided, could result in harm to your pet.

NOTICE **NOTICE** is used to address safe use practices not related to personal injury.

NOTICE Hereinafter Radio Systems Corporation, Radio Systems PetSafe Europe Ltd., Radio Systems Australia Ltd. and any other affiliate or Brand of Radio Systems Corporation may be referred to collectively as "We" or "Us".

⚠WARNING

- When children are present in the home, it is important to consider the Cat Flap during child proofing activities. The Cat Flap may be misused by a child resulting in the child accessing potential hazards that may be on the other side of the Cat Flap. Purchasers/Homeowners with swimming pools should ensure that the Cat Flap is monitored at all times and that the swimming pool has adequate barriers to entry. If a new hazard is created inside or outside of your home, which may be accessed through the Cat Flap, Radio Systems Corporation recommends that you properly guard access to the hazard or remove the Cat Flap. The closing panel or lock, if applicable, is provided for aesthetic and energy efficiency purposes and is not intended as a security device. Radio Systems Corporation will not be liable for unintended use, and the purchaser of this product accepts full responsibility for oversight of the opening it creates.
- Be sure to always wear your safety goggles and other proper safety equipment.
- When working with cut glass, always wear protective gloves as the edges may be sharp.
- Ensure the Power Adaptor is used only on a standard outlet.
- Do not unplug by pulling on cord. To unplug, grasp the Power Adaptor plug housing, not the cord.
- Inspect the power cord before and periodically during use. Discontinue use if damage or deterioration occur, such as blistering, cracking, chewing or deformation. Continued use may result in injury or property damage.
- To avoid tripping, always position the power cord out of the path of foot traffic.
- It is not possible to cut holes in tempered or double pane glass except at the time of manufacture. Consult a professional glazier or glass manufacturer to install the pet door in a glass door or window.

⚠CAUTION

- The user, prior to installation, must become familiar with all building codes that may affect the installation of the Cat Flap and determine, along with a licensed contractor, its suitability in a given installation. This Cat Flap is not a fire door. It is important for the owner and contractor to consider any risks that may be present inside or outside of the Cat Flap, any risks that may be created by subsequent changes to your property and, how they may relate to the existence and use, including misuse of the Cat Flap.
- Do not allow your pet to chew on the power cord.

NOTICE

- Read this entire guide prior to cutting or modifying an opening in your door or wall. Do not proceed with cut-out or installation until your Cat Flap is assembled, powered up, programmed for your pet and all steps under "Prepare, Setup and Test" have been completed.
- Unauthorised changes or modifications may void the user's authority to operate this equipment, and void the warranty.
- Radio Systems Corporation does not accept any responsibility for openings that are cut or modified in doors or walls or any damage caused to doors or walls in forming or modification of such openings, including any costs associated with the repair or replacement.
- The unit only operates properly while outside temperatures are greater than -20.5° C and less than 55° C. If operating from the optional rechargeable lithium-ion battery, the battery and Battery Compartment cannot be exposed to temperatures below 0° C.
- Do not install in a location where the Cat Flap Interior Frame, including the LCD Screen and Battery Compartment, and the Power Adaptor are exposed to damp or wet conditions or to water or outside elements, such as rain or snow.
- Only use designated Power Adaptor with the product.
- Do not use Power Adaptor in temperatures below 0° C or above 40° C. Power Adaptor for inside use only.
- If homeowner's door or other application is not level, the Cat Flap must be installed level to swing properly.
- Use a manual screwdriver to tighten screws. Do not over-tighten. Over-tightening can strip the screws or warp the Cat Flap frame.

Thank you for choosing the PetSafe® brand. You and your pet deserve a companionship that includes memorable moments and a shared understanding together. Our products and training tools enhance the relationship between pets and their owners. **If you have any questions about our products or training your pet, please visit our website at www.petsafe.net or contact our Customer Care Centre. For a listing of Customer Care Centre telephone numbers, visit our website at www.petsafe.net.**

To get the most protection out of your warranty, please register your product within 30 days at www.petsafe.net. By registering and keeping your receipt, you will enjoy the product's full warranty and should you ever need to call the Customer Care Centre, we will be able to help you faster. Most importantly, your valuable information will never be given or sold to anyone. Complete warranty information is available online at www.petsafe.net.

Table of Contents

Components 3
Checklist Before Installation 3
Tools Required 4
Instructions 4
Terms of Use and Limitation of Liability 5

Components

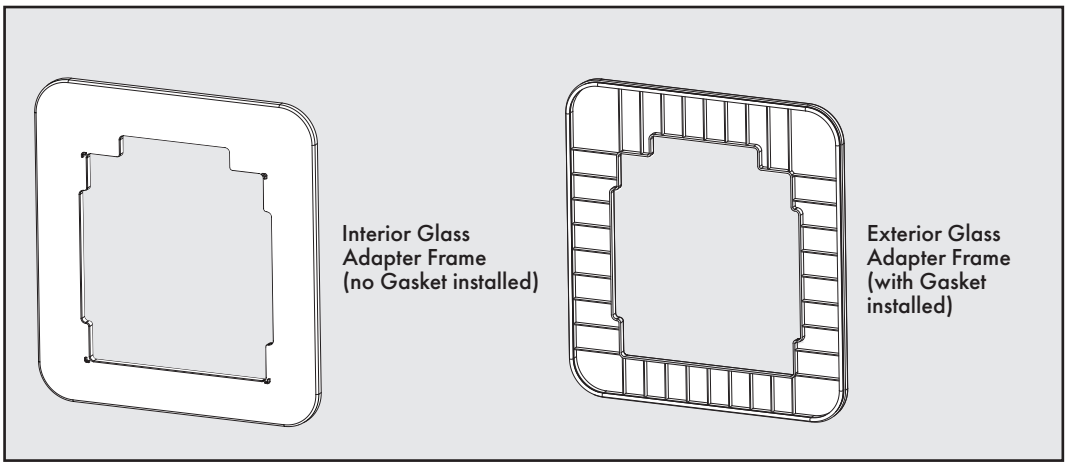

Checklist Before Installation

Before installing the Passport™ Intelligent Cat Flap, it is important to consider the following:

- ☐ Clock battery is installed.
- ☐ If using the power adaptor, you have located a mains power outlet in planned location on inside of home where power adaptor can plug in. If not, you have a power cord extension to reach the outlet or are using the optional Passport™ Rechargeable Battery instead (sold separately) as the power source.
- ☐ Planned location has been checked for possible radio-frequency interference by ensuring all common household appliances and electronic devices are at least 60 cm away.
- ☐ Power adaptor and motion sensor wire have been disconnected or if using optional Passport™ Rechargeable Battery, it has been removed.
- ☐ "Initial User Setup" steps to set the language, time and date have been completed.
- ☐ Each cat to use the Cat Flap has an embedded microchip (or Passport™ Key) and is successfully programmed to the Cat Flap.
- ☐ Each embedded microchip (or Passport™ Key) has been tested in the installation location on both interior and exterior sides and can be read.
- ☐ If installing in a door, will any components of the Cat Flap be obstructed by the door opening and closing?
- ☐ You have read the entire Passport™ Installation and Operating Guides.
- ☐ All steps under "Prepare, Setup and Test" in the Passport™ Installation and Operating Guides have been followed and completed.

Tools Required

- Phillips Screwdriver
- Tape Measure
- Masking or Painter's Tape
- Duct Tape
- Level
- String

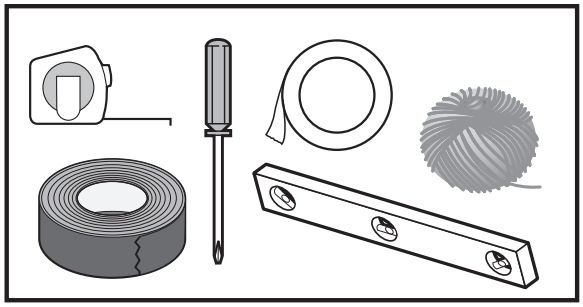

Note: It is not possible to cut holes in toughened glass or double glazed units except at the time of manufacture. Please consult a glazier. When installing the Passport™ Intelligent Cat Flap in glass, the structural integrity of the glass should be considered. It is recommended to install the Cat Flap in glass that is at least 3 mm thick, and the glass pane should be no wider than 815 mm. The minimum size of a glass pane appropriate for this Cat Flap is 407 mm wide by 445 mm high.

Instructions

1. Determine location for the Cat Flap:
   a. Measure and mark cat's belly height on the glass. If this point is not at least 87 mm from the bottom edge of the glass framing, raise the belly height mark to 87 mm. Create a level line on the glass at this mark.
   b. Choose a location for the Cat Flap across the width of the glass at least 200 mm from the left and right edges of the glass framing. Mark this point on the belly height line. **Note:** Distances can be larger than these, but not any smaller.
   c. From this point on the belly height line, create a vertical line upward using a level.
   d. Measure 117 mm up the vertical line. This point will become the centre of the cutout. From this centre point, ensure the minimum distances to the four sides of the glass framing are met:
      - To the top – 242 mm
      - To left and right sides – 200 mm
      - To the bottom – 204 mm

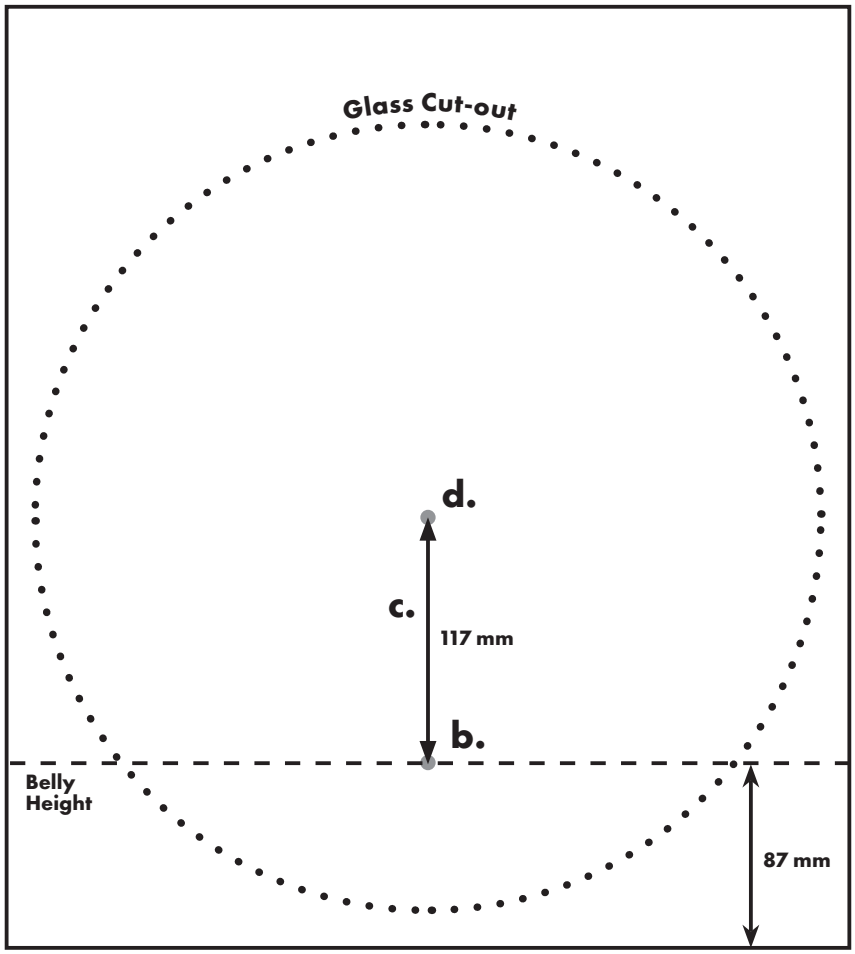

Glass Framing

2. Have a 374 mm diameter hole cut in the glass with the centre aligned with the centre point.
3. Place Exterior Glass Adapter Frame (the Frame that includes the Gasket) onto the Exterior Passport™ Intelligent Cat Flap Frame (**Fig. 1**). Glass Adapter frames must be installed with the notched side up to ensure clearance for the motion sensor cable.
4. Place Interior Glass Adapter Frame (the frame with no Gasket installed) onto the Interior Passport™ Intelligent Cat Flap Frame (**Fig. 2**). Ensure the notch is at the top and that the Alignment Guides on the Interior Adapter Frame are aligned so the Glass Adapter Frame and Cat Flap Frame are flush.

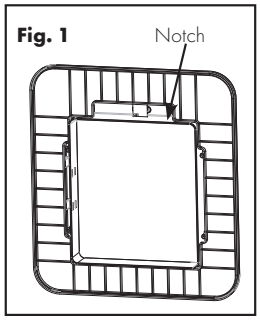

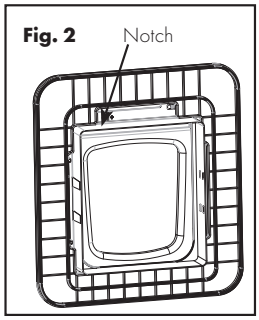

5. Continue with installation of the Cat Flap as described, beginning with Step 4 of the Installation in a Non-Glass Door section of the Passport™ Intelligent Cat Flap Installation Guide. Whenever "Exterior Frame" is referenced, use the assembly created in Step 4 above (**Fig. 1**). Whenever "Interior Frame" is referenced, use the assembly created in Step 5 above (**Fig. 2**).
   Note: When tightening screws in Step 5A, make sure the Cat Flap is level.

Terms of Use and Limitation of Liability

1. **Terms of Use**
   Use of this Product is subject to your acceptance without modification of the terms, conditions and notices contained herein. Use of this Product implies acceptance of all such terms, conditions and notices. If you do not wish to accept these terms, conditions, and notices, please return the Product, unused, in its original packaging and at your own cost and risk to the relevant Customer Care Centre together with proof of purchase for a full refund.
2. **Proper Use**
   If you are unsure whether this Product is appropriate for your pet, please consult your veterinarian or certified trainer prior to use. Proper use includes, without limitation, reviewing the entire Operating Guide and any specific important safety statements.
3. **No Unlawful or Prohibited Use**
   This Product is designed for use with pets only. Using this Product in a way that is not intended could result in violation of Federal, State or local laws.
4. **Limitation of Liability**
   In no event shall Radio Systems Corporation or any of its associated companies be liable for (i) any indirect, punitive, incidental, special or consequential damage and/or (ii) any loss or damages whatsoever arising out of or connected with the misuse of this Product. The Purchaser assumes all risks and liability from the use of this Product to the fullest extent permissible by law.
5. **Modification of Terms and Conditions**
   Radio Systems Corporation reserves the right to change the terms, conditions and notices governing this Product from time to time. If such changes have been notified to you prior to your use of this Product, they shall be binding on you as if incorporated herein.

CONSIGNES DE SÉCURITÉ IMPORTANTES

Description des termes et symboles utilisés dans ce manuel

⚠ Symbole d'alerte sécurité. Ce symbole sert à vous avertir d'un risque de blessures. Respectez tous les messages de sécurité qui suivent ce symbole afin d'éviter tout risque de blessure ou de mort.

⚠AVERTISSEMENT **AVERTISSEMENT** indique une situation dangereuse qui, si elle n'est pas évitée, risque d'entraîner la mort ou des blessures graves.

⚠ATTENTION **ATTENTION**, utilisé avec le symbole d'alerte sécurité, indique une situation dangereuse qui, si elle n'est pas évitée, pourrait provoquer une blessure légère ou modérée..

ATTENTION **ATTENTION**, utilisé sans le symbole d'alerte de sécurité, indique une situation dangereuse qui, si elle n'est pas évitée, pourrait blesser votre animal.

AVIS **AVIS** indique les pratiques d'utilisation sûres qui ne risquent pas d'entraîner de blessures corporelles.

AVIS Radio Systems Corporation, Radio Systems Petsafe Europe Ltd., Radio Systems Australia Ltd. et tout autre filière ou marque de Radio Systems Corporation peuvent-être collectivement désignées par « nous » à partir de la lecture de ce document.

⚠AVERTISSEMENT

- Si vous avez des enfants à la maison, il est important de tenir compte de la chatière pour la sécurité des enfants. La chatière pourrait être mal employée par un enfant et l'exposer à des dangers éventuellement présents de l'autre côté de la chatière. Les acheteurs/propriétaires qui ont une piscine doivent s'assurer que la chatière est surveillée en permanence et que la piscine est entourée de barrières adéquates. Si vous effectuez une installation qui pourrait créer un nouveau danger à l'extérieur ou à l'intérieur de votre maison et que la chatière y donne accès, Radio Systems Corporation vous recommande de protéger correctement l'accès à ce danger potentiel ou de retirer la chatière. Le panneau de fermeture ou le verrou, le cas échéant, est fourni à des fins esthétiques et d'économie d'énergie ; il ne s'agit pas de dispositifs de sécurité. Radio Systems Corporation décline toute responsabilité en cas d'utilisation incorrecte du produit et la responsabilité de surveiller l'ouverture créée par ce dispositif revient entièrement à l'acheteur.
- Assurez-vous de toujours porter vos lunettes de protection et d'autres équipements de sécurité appropriés.
- Lors de la découpe du verre, portez toujours des gants de protection car les rebords peuvent être coupants.
- Veillez à ne brancher l'adaptateur que sur une prise standard.
- Ne débranchez pas l'adaptateur en tirant sur le cordon. Pour le débrancher, tenez l'adaptateur par le boîtier de la prise, pas par le cordon.
- Examinez le cordon d'alimentation avant utilisation et régulièrement en cours d'utilisation. Ne l'utilisez plus s'il semble endommagé ou abîmé, par exemple s'il présente des craquelures, des boursouflures, des traces de mastication ou des déformations. Un usage prolongé pourrait entraîner des blessures ou des dégâts matériels.
- Pour éviter de trébucher, placez toujours le cordon d'alimentation hors des zones de passage.
- Il est impossible de découper des trous dans un verre double épaisseur ou un verre trempé, excepté au moment de sa fabrication. Consultez un vitrier professionnel ou un fabricant de verre pour poser la chatière dans une porte en verre ou une fenêtre.

⚠ATTENTION

- Avant l'installation, l'utilisateur doit se familiariser avec les réglementations de construction susceptibles d'affecter l'installation de la chatière et déterminer, avec l'aide d'un entrepreneur agréé, son caractère approprié dans une installation donnée. Cette chatière n'est pas une porte coupe-feu. Il est important pour le propriétaire et l'entrepreneur de prendre en compte tous les risques éventuels à l'intérieur ou à l'extérieur de la chatière, ainsi que tous les risques consécutifs aux modifications ultérieures de votre propriété, et l'impact que celles-ci peuvent avoir sur l'existence, l'utilisation, et même le mauvais usage, de la chatière.
- Ne laissez pas votre animal mordiller le cordon d'alimentation.

AVIS

- Lisez l'intégralité de ce manuel avant de découper ou de modifier une ouverture dans la porte ou le mur. Ne procédez pas à la découpe ou à l'installation de la chatière tant que celle-ci n'a pas été assemblée, mise sous tension et programmée pour votre animal, et que vous n'avez pas réalisé toutes les étapes décrites à la section « Préparation, configuration et test ».
- Les modifications ou les changements non approuvés peuvent annuler le droit de l'utilisateur à utiliser l'appareil et invalider sa garantie.
- Radio Systems Corporation décline toute responsabilité quant aux ouvertures découpées ou modifiées dans une porte ou un mur ou pour tous dommages causés aux portes ou aux murs lors du façonnage ou de la modification de ces ouvertures, notamment tous frais de réparation ou de remplacement.
- Cet appareil ne peut fonctionner correctement qu'à condition d'être exposé à des températures extérieures supérieures à -20,5 °C et inférieures à 55 °C. S'il est utilisé avec la batterie au lithium-ion rechargeable disponible en option, la batterie et son compartiment ne peuvent pas être exposés à des températures inférieures à 0 °C.
- N'installez pas l'appareil à un endroit où le cadre intérieur de la chatière, y compris l'écran LCD et le compartiment de la batterie, ainsi que l'adaptateur sont exposés à l'humidité, à l'infiltration d'eau ou aux aléas climatiques, par exemple la pluie ou la neige.
- N'utilisez que l'adaptateur désigné pour le produit.
- N'utilisez pas l'adaptateur avec des températures inférieures à 0 °C ou supérieures à 40 °C. L'adaptateur est réservé à un usage en intérieur.
- Si la porte du propriétaire ou toute autre application n'est pas bien nivelée, la chatière doit être installée à niveau afin de basculer correctement.
- Utilisez un tournevis manuel pour serrer les vis. Ne les serrez pas de manière excessive. Vous risqueriez sinon de les rendre lâches ou de déformer le cadre de la chatière.

Merci d'avoir choisi la marque PetSafe®. Votre relation avec votre animal doit être faite de moments mémorables et d'une complicité mutuelle. Nos produits et nos outils de dressage permettent aux animaux et à leurs propriétaires de vivre une meilleure relation. **Si vous avez des questions sur nos produits ou sur le dressage de votre chien, veuillez contacter notre service clientèle ou visitez notre site web, www.petsafe.net. Pour obtenir la liste des numéros de téléphone du service clientèle, consultez notre site Web, www.petsafe.net.**

Pour bénéficier pleinement de votre garantie, veuillez enregistrer votre article sous 30 jours sur le site www.petsafe.net. En enregistrant votre produit et en conservant votre reçu, vous bénéficierez d'une garantie complète et d'une réponse plus rapide de la part du Service clientèle. Plus important encore, nous ne transmettrons ni ne vendrons de renseignements importants à votre sujet à personne. Une description complète de la garantie est disponible sur le site www.petsafe.net.

Table des matières

Contenu du kit 7
Liste de vérification avant l'installation 7
Outils nécessaires 8
Instructions 8
Conditions d'utilisation et limitation de responsabilité 9

Contenu du kit

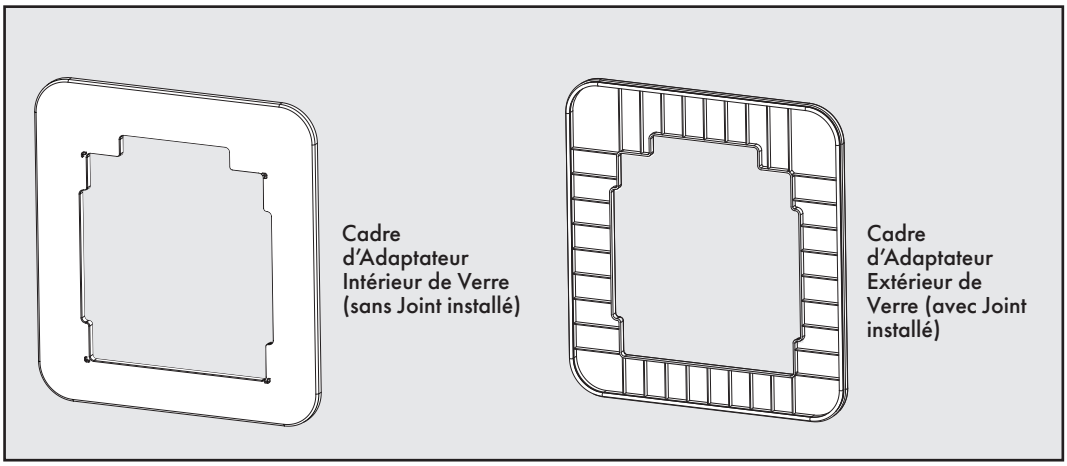

Liste de vérification avant l' installation

Avant d'installer Passport™ Chatière intelligente pour chat, il est important de vérifier les points suivants :

- ☐ La batterie de l'horloge est installée.
- ☐ En cas d'utilisation de l'adaptateur, vous disposez d'une prise électrique à l'emplacement d'installation prévu, à l'intérieur de la maison, afin de pouvoir y brancher l'adaptateur. Sinon, vous disposez d'une rallonge suffisamment longue pour effectuer le branchement ou vous prévoyez d'utiliser plutôt la batterie rechargeable Passport™ disponible en option (vendue séparément) comme source d'alimentation.
- ☐ Vous avez vérifié la présence éventuelle d'interférences de radio-fréquence à l'emplacement prévu, en vous assurant que tous les appareils domestiques et les dispositifs électroniques d'usage courant se trouvent à une distance d'au moins 60 cm.
- ☐ L'adaptateur et les câbles de détecteurs de mouvements ont été débranchés ou, si la batterie rechargeable Passport™ disponible en option est utilisée, vous devez avoir retiré celle-ci.
- ☐ Vous avez effectué les étapes décrites à la section « Configuration utilisateur initiale » consistant à définir la langue, l'heure et la date.
- ☐ Tous les chats qui utilisent la chatière ont une puce intégrée (ou ont une clé Passport) et qui est programmée à la chatière avec succès.
- ☐ Toutes les puces intégrées (ou ont une clé Passport) ont été testées sur les deux positions de montage du côté intérieur et extérieur et peuvent être lues.
- ☐ En cas d'installation sur une porte, l'ouverture et la fermeture de la porte sont-elles gênées par le moindre composant de la chatière ?

☐ Vous avez le guide d'installation et le manuel d'utilisation Passport™ dans leur intégralité.
☐ Toutes les étapes décrites à la section « Préparation, configuration et test » du guide d'installation et du manuel d'utilisation Passport™ ont été suivies et réalisées.

Outils nécessaires

- Tournevis cruciforme
- Mètre ruban
- Ruban masque ou de peintre
- Ruban adhésif en toile
- Niveau
- Cordon

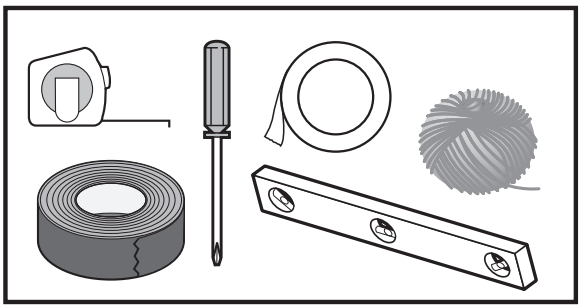

Remarque : il est impossible de percer des trous dans du verre trempé ou dans du double vitrage sauf lors de sa fabrication. Lors de l'installation de la chatière Intelligente Passport sur vitre, l'intégrité structurale de la vitre doit être prise en compte. Il est recommandé d'installer la chatière dans du verre qui ait au moins 3 mm d'épaisseur, et panneau vitré ne doit pas être plus épais que 815mm. La taille minimum appropriée du panneau vitré pour cette chatière est 407 mm de large par 445 mm de long.

Instructions

1. Déterminez l'emplacement pour la chatière:
   a. Mesurer et marquer la hauteur de ventre du chat sur le verre. Si ce point est moins de 87 mm du bord du bas du cadrage en verre, augmenter le marquage de la hauteur du ventre à 87mm. Créer une ligne de niveau sur le verre à cette hauteur.
   b. Choisissez l'emplacement de la chatière sur la largeur de la vitre à au moins 200mm du rebord droit et gauche de l'encadrement en verre. Marquer ce point sur la ligne de hauteur du ventre. **Remarque :** Les dimensions peuvent être plus grandes que celles-ci, mais pas plus petites.
   c. De ce point sur la ligne de hauteur de ventre, créer une ligne verticale droite à l'aide d'un niveau.
   d. Mesurer 117mm la ligne verticale. Ce point sera le centre de la découpe. Depuis ce point central, assurez-vous que la distance minimum des quatre côtés du verre d'encadrement sont respectées :
      - En haut – 242 mm
      - Du côté gauche et droit – 200 mm
      - En bas – 204 mm

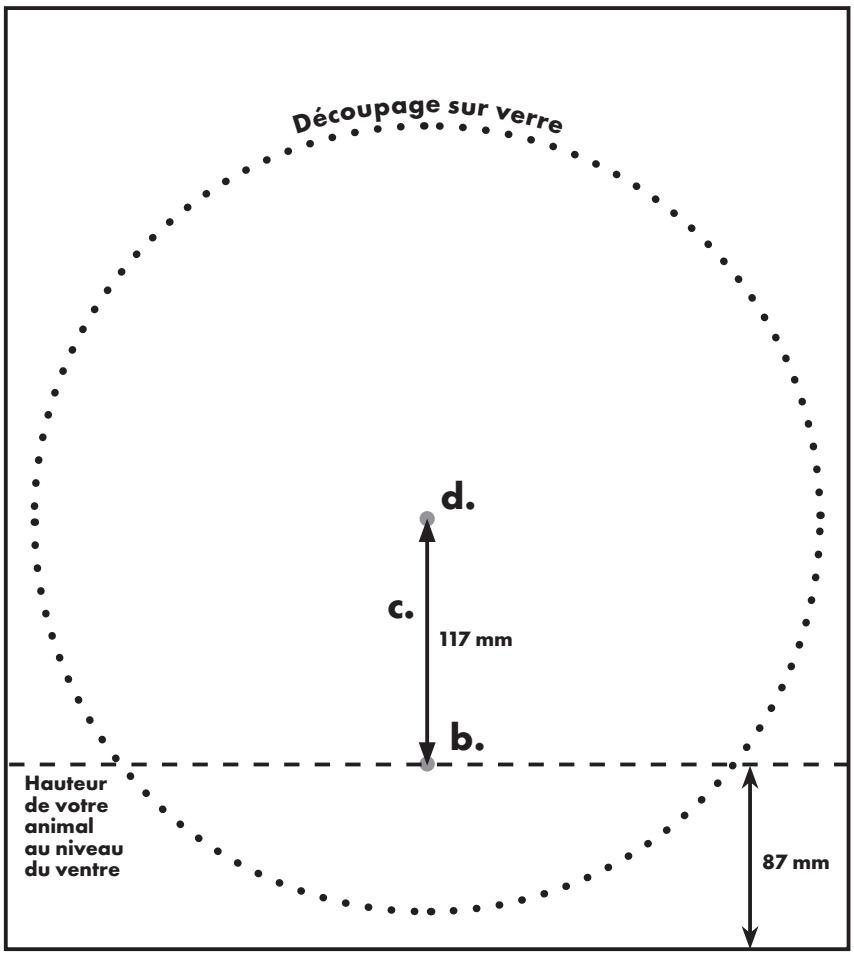

Encadrement de verre

2. Faites couper un trou de 374 mm de diamètre dans le verre avec le centre aligné sur le point de centre.
3. Placer le Cadre d'Adaptateur Extérieur de Verre (le cadre comprenant le joint installé) sur le cadre extérieur de la chatière intelligente Passport. (**Fig. 1**). Les Cadres d'Adaptateur Extérieur de Verre doivent être installés avec l'encoche sur le côté cannelé pour assurer le dégagement du cable du capteur de mouvement.
4. Placer le Cadre d'Adaptateur Intérieur de Verre (le cadre ne comprenant pas le joint installé) sur le Cadre Extérieur de la Chatière Intelligente Passport. (**Fig. 2**). Assurer que l'encoche est en haut et que les Guides d'Alignement sur le Cadre d'Adaptateur Intérieur sont alignés ainsi le Cadre d'Adaptateur de Verre et le Cadre de Porte va-et-vient sont le flux.

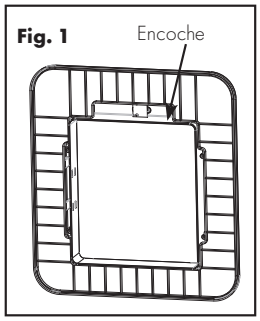

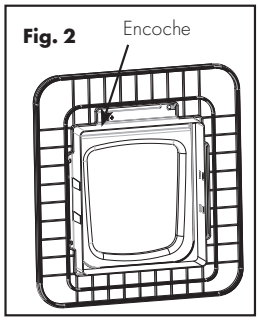

5. Poursuivez l'installation de la chatière comme décrit, en commençant par l'étape 4 de l'installation dans la section de porte non vitrée dans le guide d'installation de la chatière intelligente Passport. A chaque référence à « l'encadrement extérieur », utilisez le montage crée dans l'étape 4 ci-dessus (**Fig.1**). A chaque référence à « l'encadrement intérieur » utilisez le montage crée dans l'étape 5 ci-dessus (**Fig. 2**).
   Remarque : quand vous resserrez les vis dans l'étape 5A, assurez-vous de poser la chatière bien droit.

Conditions d' utilisation et limitation de responsabilité

1. **Conditions d' utilisation**
   L'utilisation de ce produit est soumise à votre acceptation sans modification des modalités, conditions et consignes contenues dans ce document. Le fait d'utiliser ce produit revient à accepter l'intégralité de ces modalités, conditions et consignes d'utilisation. Si vous n'acceptez pas ces modalités, conditions et consignes d'utilisation, merci de retourner ce produit, non utilisé, dans son emballage d'origine et à vos propres frais et risques au Service clientèle adéquat, accompagné d'une preuve d'achat, pour obtenir un remboursement complet.
2. **Utilisation appropriée**
   Si vous n'êtes pas sûr que ce produit est approprié pour votre animal, veuillez consulter votre vétérinaire ou un dresseur agréé avant utilisation. Une utilisation appropriée inclut, sans limitation, la consultation de l'intégralité du manuel d'utilisation ainsi que de toute déclaration importante relative à la sécurité.
3. **Interdiction d' utilisation à des fins illicites ou prohibées**
   Ce produit a été conçu pour être utilisé avec des animaux domestiques uniquement. L'utilisation de ce produit dans un but autre que celui pour lequel il est prévu est susceptible d'entraîner une violation des lois locales, d'État ou fédérales.
4. **Limitation de responsabilité**
   En aucun cas Radio Systems Corporation ni aucune des entreprises qui lui sont associées ne pourra être tenue responsable quant à (i) tout dommage indirect, punitif, accidentel, particulier ou subséquent ni (ii) aucune perte ni aucun dommage de quelque nature que ce soit associé à une utilisation indue du produit. L'acheteur assume les risques et les responsabilités en rapport avec l'utilisation de ce produit dans la pleine mesure autorisée par la loi.
5. **Modification des conditions générales**
   Radio Systems Corporation se réserve le droit de modifier régulièrement les modalités, conditions et consignes régissant ce produit. Si des modifications ont été effectuées avant votre utilisation de ce produit, celles-ci seront contraignantes pour vous, comme si elles figuraient dans le présent document.

BELANGRIJKE VEILIGHEIDSINFORMATIE

Uitleg van legenda in deze gids

⚠ Dit is het symbool voor een veiligheidswaarschuwing. Het wordt gebruikt om u te waarschuwen voor potentiële risico's op lichamelijk letsel. Volg alle veiligheidsmeldingen op die na dit symbool worden weergegeven om letsel of overlijden te voorkomen.

⚠WAARSCHUWING **WAARSCHUWING** geeft een riskante situatie aan die, wanneer deze niet wordt vermeden, overlijden of ernstig letsel tot gevolg kan hebben.

⚠VOORZICHTIG **VOORZICHTIG,** zonder het symbool voor een veiligheidswaarschuwing, geeft een riskante situatie aan die, wanneer deze niet wordt vermeden, klein of gemiddeld letsel tot gevolg kan hebben.

VOORZICHTIG **VOORZICHTIG** zonder de combinatie met het symbool voor een veiligheidswaarschuwing geeft een risicovolle situatie aan die, wanneer deze niet vermeden wordt, kan leiden tot letsel bij uw huisdier.

AANWIJZING **AANWIJZING** wordt gebruikt om te wijzen op zaken die niet gerelateerd zijn aan lichamelijk letsel.

AANWIJZING Hiernavolgend worden aan Radio Systems Corporation, Radio Systems PetSafe Europe Ltd., Radio Systems Australia Ltd. en andere zustermaatschappijen of merken van Radio Systems Corporation gerefereerd met de woorden "we" of "wij".

⚠WAARSCHUWING

- Wanneer er kinderen in huis zijn, is het belangrijk dat rekening wordt gehouden met het kattenluik bij het kindveilig maken van een huis. Het kattenluik kan door een kind misbruikt worden waardoor het kind aan de andere kant van het kattenluik risico's kan lopen. Kopers/huiseigenaren met zwembaden moeten ervoor zorgen dat het kattenluik te allen tijde in de gaten wordt gehouden en dat het zwembad voldoende is afgeschermd. Als er een nieuw risico ontstaat in of buiten uw huis, dat via het kattenluik toegankelijk is, dan raadt Radio Systems Corporation aan om de toegang tot het risico goed af te schermen, of het kattenluik te verwijderen. Het sluitpaneel of slot, indien van toepassing, wordt geleverd voor esthetische en energie-efficiënte doeleinden en is niet bedoeld als beveiligingsinstrument. Radio Systems Corporation is niet verantwoordelijk voor onbedoeld gebruik en de koper van dit product accepteert de volledige verantwoordelijkheid voor toezicht op de gecreëerde opening.
- Verzeker U ervan dat U altijd een veiligheidsbril en ander benodigd veiligheidsmateriaal gebruikt.
- Als U met glas werkt, draag altijd beschermende handschoenen omdat de randen scherp kunnen zijn.
- Zorg dat de stroomadapter alleen wordt gebruikt in een standaardstopcontact.
- Verwijder de stekker niet door aan de kabel te trekken. Als u de stekker uit het stopcontact wilt halen, houdt u de stekkerbehuizing van de stroomadapter vast, niet de kabel.
- Controleer de stroomkabel vóór en regelmatig tijdens gebruik. Gebruik de kabel niet als deze beschadigd of versleten is, door bijvoorbeeld vorming van blaren en barsten, sporen van kauwen of vervorming. Indien u het gebruik niet stopt, kan letsel of eigendomsschade optreden.
- Om struikelen te vermijden, moet u zorgen dat de stroomkabel niet in de loop ligt.
- In gehard glas of dubbele beglazing kunnen alleen tijdens de vervaardiging ervan gaten worden gemaakt. Vraag een professionele glaszetter of glasfabrikant als u het dierenluikje in een glazen deur of raam wilt installeren.

⚠VOORZICHTIG

- De gebruiker moet zich voorafgaand aan de installatie alle bouwcodes eigen maken die van invloed kunnen zijn op de installatie van het kattenluik en, samen met een bevoegde aannemer, bepalen of het product geschikt is voor de specifieke situatie. Dit kattenluik is geen branddeur. Het is belangrijk dat de eigenaar en aannemer rekening houden met alle mogelijk risico's, ook met risico's als gevolg van wijzigingen aan uw woning en met hoe deze zich verhouden tot de aanwezigheid en het gebruik, ook misbruik van het kattenluik.
- Laat uw huisdier niet op de stroomkabel kauwen.

AANWIJZING

- Lees deze handleiding helemaal door voordat u een opening in uw deur of muur maakt of aanpast. Begin pas met snijden of installeren als uw kattenluik is gemonteerd, is ingeschakeld, voor uw huisdier is geprogrammeerd en alle stappen onder "Voorbereiden, instellen en testen" zijn uitgevoerd.
- Onbevoegde wijzigingen of aanpassingen kunnen ervoor zorgen dat de gebruiker niet bevoegd is op deze apparatuur te gebruiken; bovendien kan de garantie vervallen.
- Radio Systems Corporation aanvaardt geen verantwoordelijkheid voor openingen die zijn gemaakt of aangepast in deuren en muren of voor schade aan deuren of muren die is veroorzaakt door het maken of aanpassen van dergelijke openingen, inclusief kosten voor reparatie of vervanging.
- De eenheid werkt alleen goed bij buitentemperaturen die hoger zijn dan -20,5 °C en lager zijn dan 55 °C. Als de optionele oplaadbare lithium-ionbatterij wordt gebruikt, mogen de batterij en het batterijvak niet worden blootgesteld aan temperaturen lager dan 0 °C.
- Installeer de eenheid niet op een plek waar het binnenframe van het kattenluik, inclusief lcd-scherm, batterijvak en stroomadapter, worden blootgesteld aan vochtige of natte omstandigheden, of aan water of weersinvloeden, zoals regen of sneeuw.
- Gebruik alleen de aangewezen stroomadapter met het product.
- Gebruik de stroomadapter niet bij temperaturen die lager zijn dan 0 °C of hoger zijn dan 40 °C. De stroomadapter is alleen geschikt voor gebruik binnenshuis.
- Als de deur of andere ondergrond van de huiseigenaar niet waterpas is, moet het kattenluik waterpas worden geïnstalleerd om goed te kunnen draaien.
- Gebruik een handschroevendraaier om de schroeven vast te draaien. Draai niet te strak aan. Als de schroeven te strak worden vastgedraaid, kunnen de schroeven worden gestript of het frame van het kattenluik worden vervormd.

Dank u dat u voor het merk PetSafe® hebt gekozen. U en uw huisdier zijn een vriendschap waard met onvergetelijke momenten en in een goede verstandhouding. Onze producten en trainingsmiddelen versterken de relatie tussen huisdieren en hun baasjes. **Als u vragen heeft over onze producten of het trainen van uw huisdier, bezoek dan onze website: www.petsafe.net of neem contact op met de klantenservice. Voor een lijst van telefoonnummers van de klantendienst bezoekt u onze website: www.petsafe.net.**

De garantie biedt u de meeste bescherming als u uw product binnen 30 dagen registreert op www.petsafe.net. Door te registeren en uw aankoopbon te bewaren, hebt u volledige garantie op het product en zijn wij in staat u sneller te helpen, mocht u ooit een keer genoodzaakt zijn de klantenservice te bellen. En het belangrijkste: uw waardevolle informatie wordt nooit aan derden gegeven of verkocht. Volledige informatie over de garantie is online beschikbaar op www.petsafe.net.

Inhoudsopgave

Onderdelen 11
Checklist vóór installatie 11
Vereist gereedschap 12
Instructies 12
Gebruiksvoorwaarden en beperking van aansprakelijkheid 13

Onderdelen

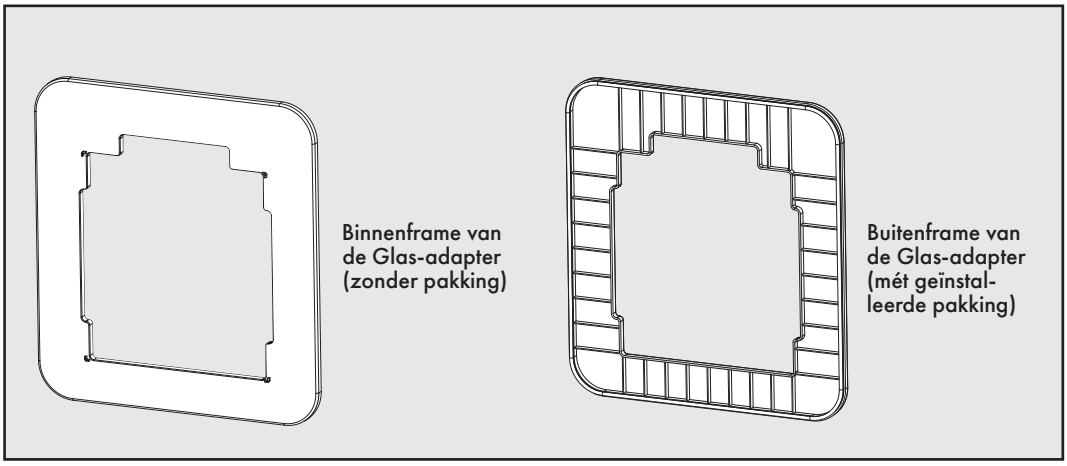

Checklist vóór installatie

Voordat u het Passport™ intelligent kattenluik installeert, is het belangrijk rekening te houden met het volgende:

- ☐ Klokbatterij is geïnstalleerd.
- ☐ Als u de stroomadapter gebruikt, moet u een stopcontact ter beschikking hebben op de geplande locatie aan de binnenzijde van het huis, waarin de stroomadapter kan worden gestoken. Als er geen stopcontact beschikbaar is, hebt u een verlengkabel nodig om bij het stopcontact te kunnen of u gebruikt in plaats daarvan de optionele oplaadbare Passport™-batterij (wordt apart verkocht) als de stroombron.
- ☐ De geplande locatie is gecontroleerd op mogelijke storing radiofrequentie en alle gebruikelijke huishoudelijke apparaten en elektronische apparaten zijn minstens 60 cm van de locatie verwijderd.
- ☐ De stroomadapter en de kabels van de bewegingsdetector zijn losgekoppeld of als u de optionele oplaadbare Passport™-batterij, gebruikt, is deze verwijderd.
- ☐ De stappen voor de "initiële gebruikersinstellingen" om de taal, tijd en datum in te stellen, zijn uitgevoerd.
- ☐ Elke kat die het kattenluik gebruikt, heeft een geïmplanteerde microchip (of Passport™ Sleutel) en is correct geprogrammeerd in het kattenluik.
- ☐ Elke geïmplanteerde microchip (of Passport™ Sleutel) is getest op de lokatie van installatie aan zowel binnen- als buitenzijde, en kan gelezen worden.
- ☐ Als u het luik in een deur installeert, worden er dan onderdelen van het huisdierluik geblokkeerd als de deur wordt geopend en gesloten?
- ☐ U hebt de montagehandleiding en gebruiksaanwijzing van Passport™ volledig gelezen.
- ☐ U hebt alle stappen onder "Voorbereiden, instellen en testen" in de montagehandleiding en gebruiksaanwijzing van Passport™ gevolgd en uitgevoerd.

Vereist gereedschap

- Kruiskopschroevendraaier
- Meetlint
- Schilderstape
- Ducttape
- Waterpas
- Touw

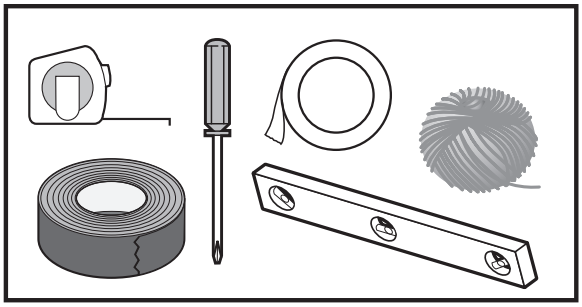

Opmerking: het is niet mogelijk om gaten te maken in gehard of dubbel glas, anders dan bij de productie ervan. Neem a.u.b. contact op met een glazenier. Bij het installeren van het Passport ™ Intelligente Kattenluik in glas, moet de structurele integriteit van het glas meegenomen worden in de overwegingen. Het wordt aangeraden dat het glas minimaal 3 mm dik is waar het kattenluik wordt ingebouwd, en maximaal 815 mm. breed. De minimale afmeting voor een ruit voor dit kattenluik is 407 mm breed bij 445 mm hoog.

Instructies

1. Bepaal de plaats voor het kattenluik:
   a. Meet en markeer de buikhoogte van de kat. Als dit punt niet minstens 87 mm vanaf de onderzijde van het kozijn van het glas is, moet U op 87 mm. markeren. Maak op het glas, bij deze markering, een lijn die waterpas is.
   b. Kies een plaats voor het kattenluik op de breedte van glas, op minstens 200 mm. links en rechts van het kozijn. Markeer dit punt op de buikhoogte-lijn. **Opmerking:** Afstanden mogen groter dan aangegeven zijn, maar niet kleiner.
   c. Vanaf dit punt op de buikhoogte-lijn, maak een vertikale lijn naar boven met een waterpas.
   d. Meet 117 mm. naar boven. Dit wordt het middelpunt van de doorgang. Vanaf dit middelpunt, verzeker U ervan dat de minimumafstanden naar de 4 zijden van het kozijn worden gehaald:
      - Naar de bovenzijde – 242 mm
      - Naar de linker- en rechterzijde – 200 mm
      - Naar de onderzijde – 204 mm

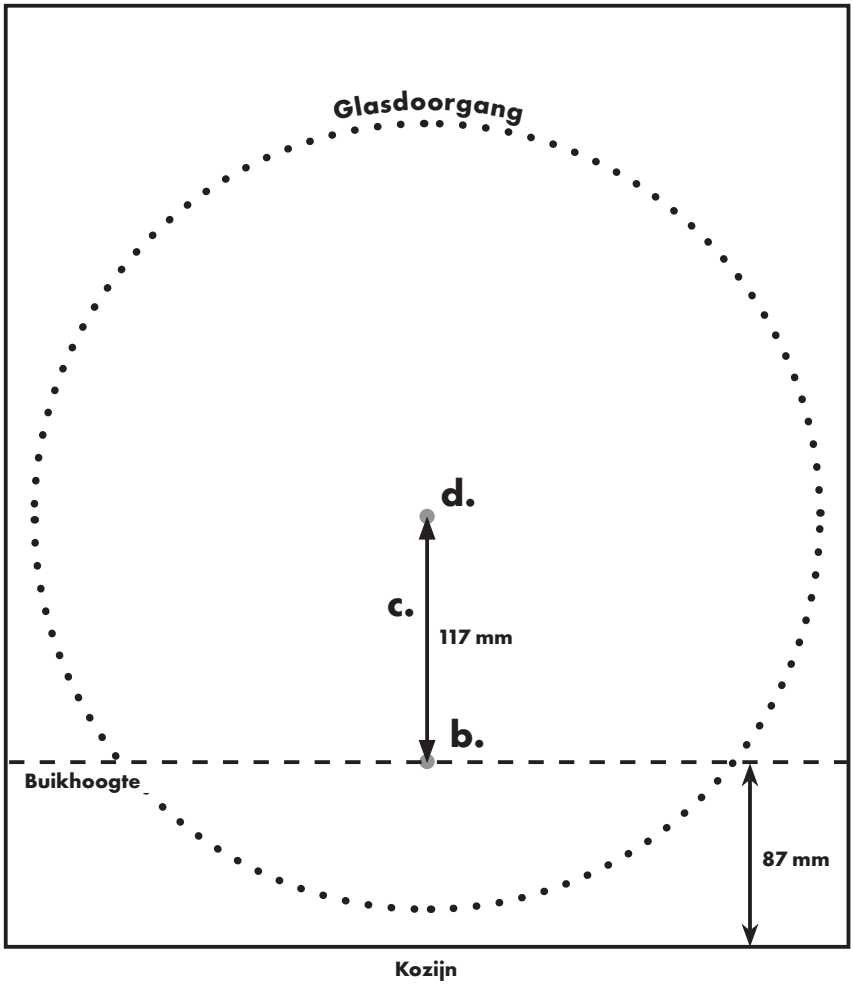

2. Laat nu een gat van 374 mm diameter snijden in het glas, vanaf het aangeven middelpunt.
3. Plaats het Buitenframe van de Glas-adapter (het frame mét pakking) op het Buitenframe van het Passport Intelligente Kattenluik (**Fig. 1**). De Glas-adapter frames moeten worden geïnstalleerd met de inkepingen naar boven om een doorgang voor de kabel van de bewegingssensor te garanderen.
4. Plaats het Binnenframe van de Glas-adapter (het frame zónder pakking) op het Binnenframe van het Passport Intelligente Kattenluik (**Fig. 2**). Verzeker U ervan dat de inkeping boven is, en dat de Uitlijn-geleiders van het Binnenframe van de Adapter zijn uitgelijnd zodat het Glas-adapter frame en Kattenluikframe gelijk liggen.

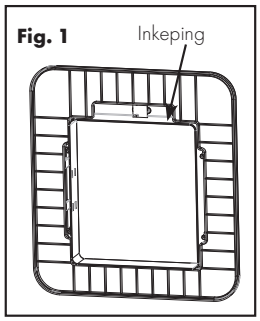

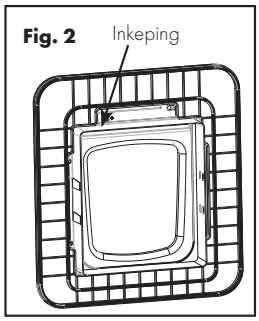

5. Ga door met de installatie van het kattenluik zoals beschreven, beginnend bij Stap 4 van de "Installatie in een deur die niet van glas is" van de Montagehandleiding van het Passport ™ Intelligente Kattenluik. Op de plaatsen waar "Buitenframe" vermeld is, gebruikt U de combinatie als gemaakt in de bovenstaande Stap 4 (**Fig. 1**). Op de plaatsen waar "Binnenframe" vermeld is, gebruikt U de combinatie als gemaakt in de bovenstaande Stap 5 (**Fig. 2**).
Opmerking: Bij het aandraaien van de schroeven in stap 5A, zorg ervoor dat het kattenluik waterpas is.

Gebruiksvoorwaarden en beperking van aansprakelijkheid

1. **Gebruiksvoorwaarden**
Dit product wordt u aangeboden onder voorwaarde van uw toezegging, zonder wijziging, van de voorwaarden, bepalingen en kennisgevingen die hierin staan. Gebruik van dit product impliceert aanvaarding van al dergelijke bepalingen, voorwaarden en mededelingen. Indien u deze voorwaarden, bepalingen en kennisgevingen niet wenst te aanvaarden, verzoeken wij u het product ongebruikt, in de oorspronkelijke verpakking en voor eigen kosten terug te sturen naar de betreffende klantenservice, samen met het aankoopbewijs voor volledige restitutie.
2. **Gepast gebruik**
Als u er niet zeker van bent of dit product geschikt is voor uw huisdier, neem dan contact op met uw dierenarts of een gediplomeerd trainer voordat u de fontein in gebruik neemt. Correct gebruik omvat, zonder beperkingen, het doornemen van de gehele gebruiksaanwijzing en alle specifieke, belangrijke veiligheidsinformatie.
3. **Geen onwettig of verboden gebruik**
Dit product is alleen ontworpen voor gebruik met huisdieren. Gebruik van dit product op een wijze waarop het niet bedoeld is, kan de schending van nationale of plaatselijke wetten tot gevolg hebben.
4. **Beperking van aansprakelijkheid**
Radio Systems Corporation of één van de gelieerde bedrijven kunnen in geen enkel geval aansprakelijk gesteld worden voor (i) indirecte, strafrechtelijke, incidentele, bijzondere of gevolgschade en/of (ii) verlies of welke schade dan ook dat/die voortvloeit uit of verband houdt met misbruik van dit product. De koper aanvaardt alle risico's en aansprakelijkheden die samenhangen met het gebruik van dit product conform de wetgeving.
5. **Wijziging van de algemene voorwaarden**
Radio Systems Corporation behoudt zich het recht voor om de voorwaarden, bepalingen en kennisgevingen voor dit product van tijd tot tijd te wijzigen. Indien u voorafgaand aan het gebruik van dit product over dergelijke wijzigingen bent geïnformeerd, zijn deze wijzigingen bindend alsof zij hierin opgenomen waren.

INFORMACIÓN DE SEGURIDAD IMPORTANTE

Explicación de las palabras y símbolos de atención en esta guía

⚠ Este es el símbolo de alerta de seguridad. Sirve para alertarle de posibles riesgos personales. Obedezca todos los mensajes de seguridad que haya a continuación de este símbolo para no sufrir lesiones ni la muerte.

⚠ADVERTENCIA **ADVERTENCIA** indica una situación peligrosa, que, de no evitarse, podría producir la muerte o daños graves.

⚠ATENCIÓN **ATENCIÓN**, utilizada con el símbolo de alerta de seguridad, indica una situación peligrosa que, si no se evita, podría provocar lesiones poco importantes o moderadas.

ATENCIÓN **ATENCIÓN**, utilizada sin el símbolo de alerta de seguridad, indica una situación peligrosa que, si no se evita, podría provocar daños a su mascota.

AVISO **AVISO** se utiliza para tratar prácticas de uso seguro no relacionadas con lesiones personales.

AVISO A partir de ahora en este documento, Radio Systems Corporation, Radio Systems PetSafe Europe Ltd., Radio Systems Australia Ltd. y cualquier otra afiliación a la marca de Radio Systems Corporation se referirá en forma colectiva como "nosotros" o "con nosotros".

⚠ADVERTENCIA

- Cuando haya niños en casa, es importante tener en cuenta la puerta para gatos durante las actividades seguras para los niños. Un niño puede hacer un uso indebido de la puerta para gatos y ello suponer que pueda verse expuesto a posibles peligros que puedan encontrarse al otro lado de la puerta para gatos. Los compradores o propietarios de vivienda con piscinas deben garantizar que la puerta para gatos esté controlada en todo momento y que la piscina tenga barreras de entrada adecuadas. Si surge un nuevo peligro dentro o fuera de su hogar, al que puede acceder por la puerta para gatos, Radio Systems Corporation, le recomienda que proteja de forma adecuada el acceso al peligro o retire la puerta para gatos. La placa de cierre o bloqueo, si procede, se suministra por estética y eficacia energética y no está concebida como dispositivo de seguridad. Radio Systems Corporation no se hará responsable del uso no concebido, y el comprador de este producto acepta total responsabilidad por el descuido de la abertura que crea.
- Asegúrese de usar siempre gafas de seguridad y otros equipos de seguridad adecuado.
- Cuando trabaje con vidrio por favor asegúrese de usar guantes protectores debido a sus bordes filosos.
- Debe utilizar el adaptador de corriente solo en un enchufe estándar.
- No lo desenchufe tirando del cable. Para desenchufar el dispositivo, sujete la carcasa del enchufe, no el cable.
- Inspeccione el cable de alimentación antes de utilizarlo y periódicamente. Deje de usarlo si se daña o deteriora: ampollas, fisuras, magulladuras o deformación. El uso continuado puede provocar lesiones o daños materiales.
- Para evitar tropezar, coloque siempre el cable de alimentación alejado de la zona de paso de personas.
- Salvo durante la fabricación, es imposible hacer agujeros en el vidrio templado o cristal doble. Consulte con un cristalero profesional o vidriero si desea instalar la puerta para mascotas en una puerta o ventana de vidrio.

⚠ATENCIÓN

- El usuario, antes de la instalación, debe familiarizarse con todos los códigos del edificio que puedan afectar a la instalación de la puerta para gatos y determinar, junto con un instalador profesional, su idoneidad en una instalación dada. Esta puerta para gatos no es una puerta para incendios. Es importante que el propietario y el instalador tengan en cuenta los riesgos que puede haber dentro y fuera de la puerta para gatos, cualquier riesgo que puedan crear cambios posteriores en su propiedad y cómo pueden estar relacionados con su existencia y uso, como el uso indebido de la puerta para gatos.
- No permita que la mascota muerda el cable de alimentación.

AVISO

- Lea esta guía en su totalidad antes de cortar o modificar una abertura en la puerta o en la pared. No proceda con los cortes ni la instalación hasta que la puerta para gatos se haya montado, puesto en funcionamiento, programado para su mascota y haya completado todos los pasos del apartado "Preparación, configuración y prueba".
- Los cambios o modificaciones no autorizados podrían anular la autoridad del usuario para hacer funcionar el equipo y anularán la garantía.
- Radio Systems Corporation no acepta ninguna responsabilidad por aberturas que se practiquen o modifiquen en puertas o paredes, ni daños causados a puertas o paredes al formar o modificar dichas aberturas, incluidos los costes derivados de reparaciones o sustituciones.
- La unidad solo funciona correctamente siempre que la temperatura exterior supere los -20,5 °C y sea inferior a 55 °C. Si funciona con la pila de ion litio recargable opcional, la pila y el compartimiento de la pila no pueden exponerse a temperaturas inferiores a 0 °C.
- No realice la instalación en un lugar donde el marco interno de la puerta para gatos, incluida la pantalla LCD y el compartimiento de la pila, y el adaptador de corriente estén expuestos a humedad o condiciones de humedad o a agua o elementos externos, como la lluvia o la nieve.
- Utilice el adaptador de corriente designado solo con el producto.
- No utilice el adaptador de corriente con temperaturas inferiores a 0 °C o superiores a 40 °C. Use el adaptador de corriente solo en interiores.
- Si la puerta u otra aplicación del propietario no están niveladas, debe instalar la puerta para gatos a nivel para que oscile correctamente.
- Utilice un destornillador manual para ajustar los tornillos. No los apriete excesivamente. Si los aprieta demasiado puede dañar los tornillos o deformar el marco de la puerta para gatos.

Gracias por elegir la marca PetSafe®. Usted y su mascota se merecen una relación que incluya momentos memorables y un entendimiento mutuo. Nuestros productos y herramientas de adiestramiento mejoran la relación entre las mascotas y sus propietarios. **Si tiene alguna pregunta sobre nuestros productos o sobre el adiestramiento de su mascota, visite nuestro sitio web, www.petsafe.net, o bien póngase en contacto con nuestro Centro de atención al cliente. Para obtener un listado de los números de teléfono de los Centros de atención al cliente, visite nuestra página web www.petsafe.net.**

Para aprovechar al máximo la protección de su garantía, registre su producto antes de que transcurran 30 días a partir de la compra en www.petsafe.net. Al registrarse y conservar su recibo de compra, disfrutará de la garantía plena del producto y, si tuviera necesidad de contactar con el Centro de atención al cliente, podremos ayudarle con mayor rapidez. Y lo que es más importante, su valiosa información nunca será dada ni vendida a nadie. La información completa sobre la garantía se encuentra disponible en línea en www.petsafe.net.

Índice

Componentes 15
Lista de comprobación antes de la instalación 15
Herramientas necesarias 16
Instrucciones 16
Términos de uso y limitación de responsabilidad 17

Componentes

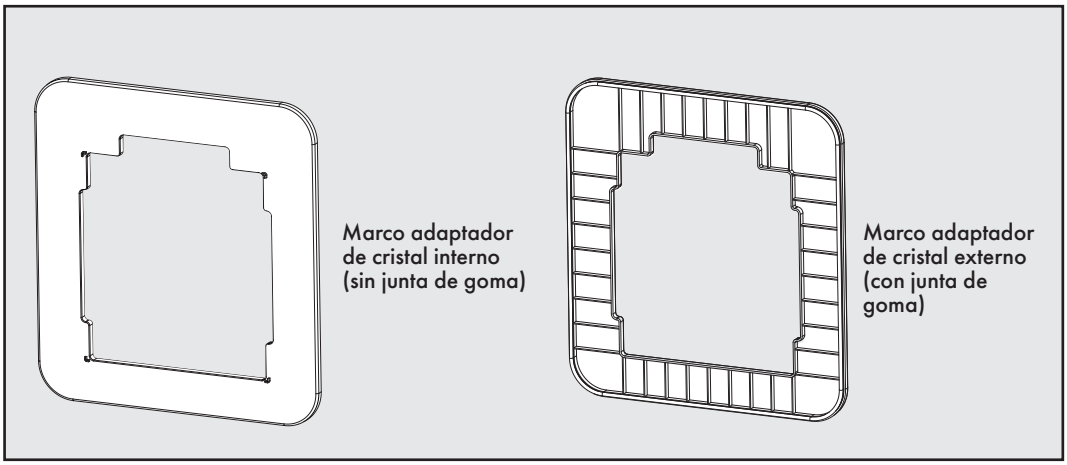

Lista de comprobación antes de la instalación

Antes de instalar la Puerta inteligente para gatos Passport™, es importante tener en cuenta lo siguiente:

- ☐ La pila del reloj debe estar instalada.
- ☐ Si utiliza el adaptador de corriente, debe haber ubicado un enchufe en el lugar deseado dentro de la vivienda donde poder enchufar el adaptador de corriente. En caso contrario, necesitará un alargador para llegar al enchufe, o utilizar la batería recargable opcional Passport™ (ambos vendidos por separado) como fuente de alimentación.
- ☐ Debe haber comprobado que en el lugar deseado no hay interferencia de la radio frecuencia asegurándose de que todos los electrodomésticos y dispositivos electrónicos comunes estén a al menos 60 cm de distancia.
- ☐ Debe haber desconectado el adaptador de corriente y el cable del detector de movimientos o, si utiliza la batería recargable opcional Passport™, debe haberla extraído.
- ☐ Debe haber seguido los pasos de "Ajuste usuario inicial" para configurar el idioma, la hora y la fecha.
- ☐ Cada gato que use la Cat Flap tiene incorporado un microchip (o llave Passport™) y está correctamente programado con la Cat Flap.
- ☐ Cada microchip incorporado (o llave Passport™) ha sido testado en el lugar de la instalación por ambos lados, interior y exterior, y ha sido reconocido.
- ☐ Si se instala en una puerta, ¿algún componente de la Puerta inteligente para gatos Passport™ se verá obstruido al cerrar y abrir la puerta?
- ☐ Ha leído completamente el manual de funcionamiento y el manual de instalación de Passport™.
- ☐ Ha completado y seguido todos los pasos del apartado "Preparación, configuración y prueba" en el manual de funcionamiento y el manual de instalación de Passport™.

Herramientas necesarias

- Destornillador Phillips
- Cinta métrica
- Cinta para cubrir o de pintor
- Cinta adhesiva (americana)
- Nivel
- Cuerda

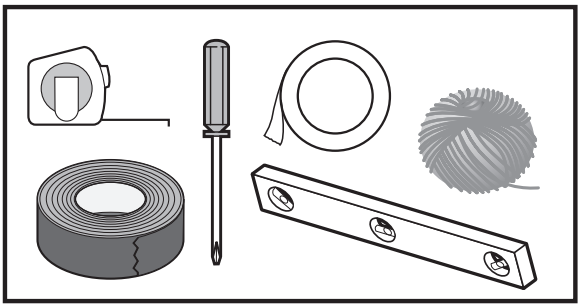

Nota: No es posible cortar agujeros en vidrio templado o unidades de doble cristal, excepto en el momento de la fabricación. Por favor consulte a un cristalero. Al instalar la puerta inteligente para gatos Passport ™ en vidrio, la integridad estructural de la misma debe ser considerada. Se recomienda instalar la gatera en vidrio que tenga por lo menos 3 mm de espesor, y cuyo cristal no sea más ancho que 815 mm. El tamaño mínimo de un cristal adecuado para este Gatera es de 407 mm de ancho por 445 mm de alto.

Instrucciones

1. Determine la ubicación de la Gatera:
   a. Mida y marque la altura de la panza de su mascota en el vidrio. Si esta medida no es al menos 87mm desde el borde inferior del encuadre del vidrio, eleve la marca de altura de la panza de su mascota a 87 mm. Cree una línea en el cristal con esta marca.
   b. Seleccione una ubicación para la puerta para gatos a lo ancho del vidrio de al menos 200 mm de los bordes del encuadre del vidrio de izquierda y derecha. Marque este punto en la altura de la panza de su mascota. **Nota:** Las distancias pueden ser mayores que estas pero no menores
   c. A partir de este punto de la línea de altura de la panza de su mascota, crear una línea vertical hacia arriba usando un nivelador.
   d. Mida 117 mm hasta la línea vertical. Este punto se convertirá en el centro de la apertura para el corte. Desde este punto central, asegúrese de que las distancias mínimas para los cuatro lados del encuadre de vidrio se cumplen:
      - En la parte superior – 242mm
      - En los lados izquierdo y derecho – 200mm
      - En la parte inferior – 204mm

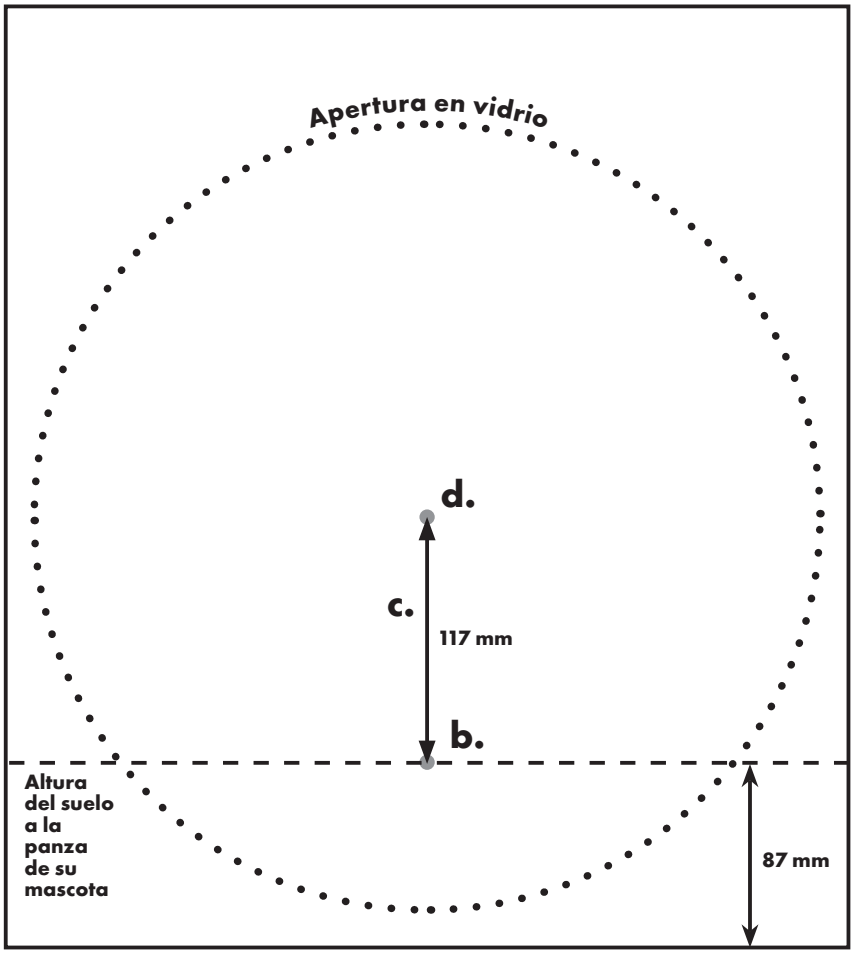

Marco del vidrio

2. Haga una apertura de 374 mm diámetro en el cristal con el centro alineado con el punto central.
3. Coloque el marco adaptador de cristal externo (que incluye junta de goma) en el exterior del marco de la puerta inteligente para gatos Passport ™ (**Fig 1**). El marco del adaptador para la instalación en vidrio debe colocarse con el lado dentado hacia arriba para garantizar espacio para el cable del sensor de movimiento.
4. Coloque el marco adaptador de cristal externo (que no incluye la junta de goma) en el interior del marco de la puerta inteligente para gatos Passport ™ (**Fig. 2**). Asegúrese que el lado dentado esté en la parte superior y que las guías de alineación en la parte interior, estén a nivel de manera que el marco de cristal y marco de la gatera queden al ras.

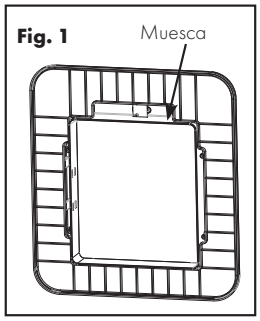

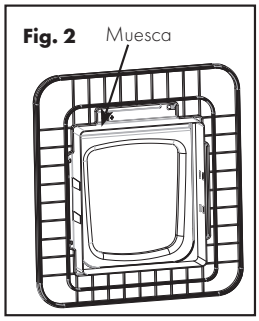

5. Continúe con la instalación de la puerta como se describe, comenzando con el paso 4 de la instalación para una sección sin cristal de la puerta inteligente para gatos Passport ™ Guía de instalación. Siempre que se haga referencia al "Marco exterior", utilice el montaje creado en el paso anterior número 4 (**Fig. 1**). Siempre que se hage referencia al "Marco Interior", use el montake creado en el paso anterior número 5 (**Fig. 2**).
Nota: Al ajustar los tornillos en el paso 5A, asegúrese que la gatera este nivelada.

Términos de uso y limitación de responsabilidad

1. **Términos de uso**
El uso de este producto está sujeto a su aceptación sin modificación de los términos, condiciones y avisos incluidos en este documento. Si no desea aceptar estos términos, condiciones y avisos, devuelva el producto, sin utilizar en su paquete original, con portes pagados y asumiendo el riesgo del envío al Centro de atención al cliente pertinente, junto con la prueba de compra para obtener una devolución total. Si no desea aceptar estos términos, condiciones y avisos, devuelva el producto, sin utilizar en su paquete original, con portes pagados y asumiendo el riesgo del envío al Centro de atención al cliente pertinente, junto con la prueba de compra para obtener una devolución total.
2. **Uso correcto**
Si no está seguro de si este producto es apropiado para su mascota, consulte con su veterinario o un adiestrador certificado antes de usarlo. El uso correcto incluye, sin limitación, la revisión de este manual de funcionamiento y de cualquier declaración de seguridad importante.
3. **No Uso ilegal o prohibido**
Este Producto está diseñado para ser utilizado solo con mascotas. El uso de este producto de una forma que no sea la prevista podría ocasionar una infracción de las leyes federales, estatales o locales.
4. **Limitación de responsabilidad**
En ningún caso Radio Systems Corporation o cualquiera de sus empresas asociadas será responsable por (i) ningún daño indirecto, punitivo, accidental, especial o consecuente, o (ii) cualesquiera daño que resulte de o esté relacionado con el mal uso de este producto. El comprador asume todos los riesgos y responsabilidades derivadas del uso de este producto hasta el límite máximo permitido por la ley.
5. **Modificación de las condiciones generales**
Radio Systems Corporation se reserva el derecho a cambiar periódicamente las condiciones generales y notificaciones bajo las que este Producto se ofrece. Si dichos cambios le han sido notificados antes de usar este producto, serán vinculantes para usted del mismo modo que si estuvieran incluidos en este documento.

IMPORTANTI INFORMAZIONI DI SICUREZZA

Spiegazione dei termini e dei simboli di attenzione utilizzati in questa guida

⚠ Questo è il simbolo di avviso di allarme per la sicurezza. Si utilizza per avvertire di potenziali pericoli per le persone. Per evitare possibili infortuni o il decesso, osservare tutti i messaggi di sicurezza seguenti.

⚠AVVERTENZA **AVVERTENZA** indica una situazione di rischio che, se non evitata, potrebbe provocare la morte o gravi lesioni.

⚠ATTENZIONE **ATTENZIONE**, utilizzato con il simbolo di allerta sicurezza, indica una situazione di pericolo che, se non evitata, potrebbe determinare lesioni minori o moderate.

ATTENZIONE **ATTENZIONE** utilizzato senza il simbolo di allerta sicurezza, indica una situazione di pericolo che, se non evitata, potrebbe nuocere all'animale.

AVVISO **AVVISO** richiama l'attenzione su pratiche di sicurezza non associate a lesioni personali.

AVVISO Di seguito useremo le espressioni " Noi" faccendo riferimento a Radio Systems Corporation, Radio Systems PetSafe Europe Ltd., Radio Systems Australia Ltd. e tutte le altre succursali o marchi di Radio Systems Corporation.

⚠AVVERTENZA

- Qualora in casa fossero presenti dei bambini, per la loro sicurezza, occorrerà tener conto della presenza della porta per gatti. Il bambino potrebbe utilizzare la porta per gatti in modo improprio e, attraversandola, essere sottoposto a potenziali situazioni di rischio presenti sull'altro versante della porta. Gli acquirenti/proprietari di case con piscina devono costantemente sorvegliare la porta e assicurarsi che la piscina sia dotata di barriere protettive d'accesso. Qualora si determinassero nuove situazioni di rischio e la porta per gatti permettesse di accedervi, all'esterno o all'interno della casa, Radio Systems Corporation consiglia di adottare misure per proteggere adeguatamente la porta o di rimuoverla. Il pannello di chiusura o il blocco, se previsti, vengono forniti a scopi estetici o di risparmio energetico e non intendono essere un dispositivo di sicurezza. Radio Systems Corporation declina ogni responsabilità per qualsiasi uso non previsto e l'acquirente del prodotto si assume la responsabilità di sorvegliare l'apertura che esso crea.
- Assicurarsi di mettere sempre gli occhiali di sicurezza e altri dispositivi di sicurezza adeguati.
- Quando tagliate il vetro, si prega di indossare sempre guanti protettivi; i bordi possono essere taglienti.
- Accertarsi di usare l'adattatore solo con prese standard.
- Non estrarre dalla presa tirando il cavo. Per scollegare, afferrare la spina dell'adattatore, non il cavo.
- Ispezionare il cavo di alimentazione prima dell'uso e periodicamente durante l'uso. Interrompere l'utilizzo in presenza di danni o deterioramento, quali surriscaldamento, scoppiettii, schiacciamento o deformazione. Continuare l'utilizzo potrebbe causare lesioni o danni alle cose.
- Per evitare di inciampare, posizionare il cavo di alimentazione lontano dai percorsi di passaggio.
- Non è possibile ritagliare fori nel vetro temperato o in doppi vetri tranne che al momento in cui sono prodotti. Consultare un vetraio professionista o un produttore di vetro per installare la porta in una porta a vetri o in una fi nestra.

⚠ATTENZIONE

- Prima dell'installazione, l'utente deve informarsi adeguatamente su tutte le norme edilizie che potrebbero interessare l'installazione della porta per gatti e determinarne, insieme ad un consulente autorizzato, l'idoneità per una data installazione. La porta per gatti non è una porta antincendio. È importante che il proprietario e il consulente considerino qualsiasi rischio che si possa presentare all'interno o all'esterno della porta per gatti, qualsiasi rischio che possa derivare dalla modifica della proprietà e in che modo possa interferire con l'esistenza, l'uso, incluso l'uso scorretto, della porta per gatti.
- Non permettere all'animale domestico di masticare il cavo di alimentazione.

AVVISO

- Leggere interamente questo manuale prima di tagliare o modificare un'apertura nella porta o nella parete. Non procedere al taglio e all'installazione della porta per gatti prima di averla montata, alimentata e aver programmato il tuo animale, e di aver eseguito tutte le fasi descritte in "Preparazione, impostazione e prova".
- Modifiche o variazioni non autorizzate possono invalidare l'autorizzazione all'uso del dispositivo e rendere nulla la garanzia.
- Radio Systems Corporation declina ogni responsabilità per le aperture aperte o modificate nelle porte o nelle pareti o per qualsiasi altro danno causato a porte e pareti nella realizzazione o modifica di tali aperture, inclusi i costi associati alla riparazione o alla sostituzione.
- L'unità funziona correttamente se la temperatura esterna è superiore a -20,5 °C e inferiore a 55 °C. Se funziona con la batteria ricaricabile opzionale agli ioni di litio, la batteria e il comparto della batteria non possono essere esposti a temperature inferiori a 0 °C.
- Non installare in luoghi in cui la struttura interna della porta per gatti, inclusi schermo a cristalli liquidi, comparto batteria e adattatore, sono esposti a umidità o acqua, o a condizioni metereologiche come pioggia o neve.
- Usare con il prodotto solo l'adattatore designato.
- Non usare l'adattatore a temperature inferiori a 0 °C o superiori a 40 °C. L'adattatore può essere usato solo all'interno.
- Se la porta di casa o le altre strutture implicate nell'installazione non fossero a livello, affinché la porta per gatti possa basculare adeguatamente, occorrerà compensarne l'inclinazione rispetto alle strutture non a livello.
- Utilizzare un cacciavite per serrare uniformemente le viti. Non stringere eccessivamente. Un serraggio eccessivo potrebbe scrostare la vite o deformare la struttura della porta per gatti.

Grazie per aver scelto il marchio PetSafe®. Voi e il vostro animale meritate un'amicizia fatta di momenti indimenticabili e di comprensione reciproca. I nostri prodotti e strumenti di addestramento permettono di migliorare il rapporto tra gli animali domestici e i loro proprietari. **Per ogni domanda sui nostri prodotti o sull'addestramento del vostro cane, visitare il nostro sito all' indirizzo www.petsafe.net o rivolgersi al nostro Centro assistenza clienti. Per un elenco dei numeri di telefono dei Centri assistenza clienti, visitare il nostro sito web: www.petsafe.net.**

Per usufruire della massima copertura della nostra garanzia, è necessario registrare il prodotto entro 30 giorni sul sito www.petsafe.net. La registrazione e la conservazione della ricevuta consentono di usufruire della completa garanzia sul prodotto e di ottenere un'assistenza più rapida dal Centro assistenza clienti in caso di necessità. È importante sottolineare che i dati sensibili dell'utente non saranno mai ceduti né venduti a terze parti. Il testo completo della garanzia si trova sul nostro sito web all'indirizzo www.petsafe.net.

Indice

Componenti 19
Lista di controllo prima dell'installazione 19
Attrezzi necessari 20
Istruzioni 20
Limitazione di responsabilità e condizioni di utilizzo 21

Componenti

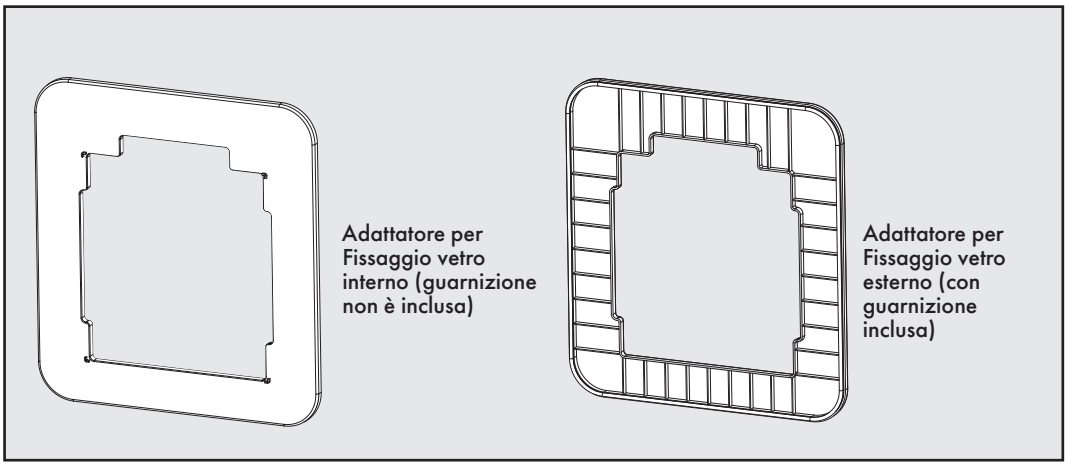

Lista di controllo prima dell'installazione

Prima di installare Passport™ Porta intelligente per gatti è importante considerare quanto segue:

- ☐ La batteria dell'orologio deve essere installata.
- ☐ Se si usa l'adattatore, individuare un presa in una posizione designata o all'interno della casa dove collegare l'adattatore. In caso non ce ne sia una, usare una prolunga per raggiungere la presa o in alternativa una batteria ricaricabile Passport™ (venduta separatamente) come fonte di alimentazione.
- ☐ Verificare che non ci siano interferenze in radiofrequenza nella posizione designata, accertandosi che tutte le apparecchiature domestiche o elettroniche siano lontane almeno 60 cm.
- ☐ L'adattatore e il cavo del rivelatore di movimento sono scollegati o, se si usa la batteria ricaricabile Passport™, è stata rimossa.
- ☐ Le fasi di "Impostazione iniziale utente" per impostare la lingua, l'ora e la data sono state completate.
- ☐ Ogni gatto che usa la Porta ha incorporato un microchip (o una Chiave Passport ™) ed è programmato con successo alla porta per gatti.
- ☐ Ogni microchip incorporato (o Chiave Passport ™) è testato sul posto di installazione sia sul lato interno che esterno e può essere letto.
- ☐ Se si esegue l'installazione in una porta, i componenti del Passport™ Porta intelligente per gatti saranno in qualche modo bloccati dall'apertura/chiusura della porta?
- ☐ Le guide all'uso e all'installazione del Passport™ sono state lette.
- ☐ Tutte le fasi descritte in "Preparazione, impostazione e prova" nelle guide all'uso e all'installazione del Passport™ sono state seguite e completate.

Attrezzi necessari

- Cacciavite Phillips
- Metro a nastro
- Nastro per mascheratura o per pittore
- Nastro per tubi
- Livella
- Corde

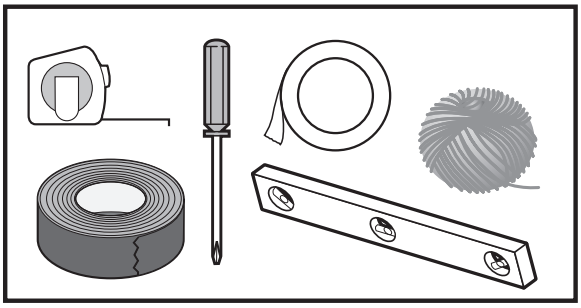

Nota: Non è possibile tagliare dei fori in vetro temperato o a doppi vetri tranne che al momento della fabbricazione. Si prega di consultare un vetraio. Quando si installa la Passport™ Porta Intelligente per gatti in vetro, dovrebbe essere considerata l'integrità strutturale del vetro. Si raccomanda di installare la porta intelligente per gatti in vetri dello spessore di almeno 3 mm, e il vetro non deve essere più largo di 815 millimetri. La dimensione minima di un vetro adatto per questa porta intelligente per gatti è 407 millimetri di larghezza per 445 millimetri di altezza.

Istruzioni

1. Determinare la posizione per la porta per gatti:
   a. Misurare e segnare l`altezza della pancia del gatto sul vetro. Se questo punto non è a una distanza di almeno 87 mm dal bordo inferiore della cornice di vetro, portare il quello dell`attacco della pancia a 87 mm. Creare una linea di livello sul vetro a questa marcatura.
   b. Scegliere una posizione per la porta per gatti attraverso la larghezza del vetro di almeno 200 mm dai bordi destro et sinistro dell`infisso. Segnare questo punto sulla linea dell`altezza della pancia del gatto. **Nota:** Le distanze possono essere più grandi di queste, ma non più piccole.
   c. Da questo punto della linea di altezza della pancia, creare una linea verticale spostata in alto con una livella.
   d. Misura 117 millimetri verso la linea verticale. Questo punto sarà il centro del ritaglio. Da questo punto centrale, assicurrasi che le distanze minime dai quattro lati dell`incorniciatura per vetro siano:
      - Dall`alto - 242 mm
      - Da sinistra a destra – 200 mm
      - Dalla base - 204 mm

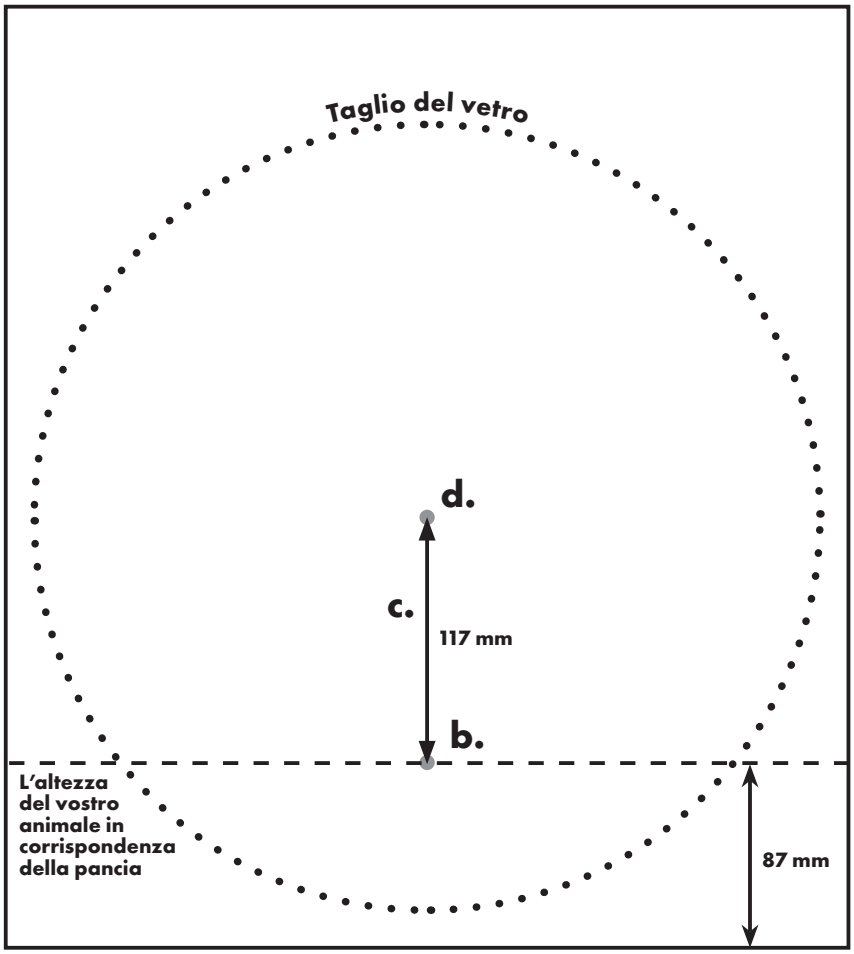

Incorniciatura per vetro

2. Avere un foro di un diametro di 374 millimetri tagliato nel vetro con il centro allineato con il punto centrale.
3. Posizionare l`Adattatore per Fissaggio vetro esterno (con guarnizione inclusa) sulla Struttura interna Passport™ Porta Intelligente per gatti (**Fig. 1**). Gli Adattatori per Fissaggio vetro devono essere installati con la parte intagliata per garantire spazio per il cavo del sensore di movimento.
4. Posizionare l`Adattatore per Fissaggio vetro interno (la parte senza la guarnizione inclusa) sulla Struttura interna Passport™ Porta Intelligente per gatti (**Fig. 2**). Assicurarsi che la parte intagliata è in alto e che le guide di allineamento sull'Adattatore per Fissaggio interno siano allineate in modo che l'Adattatore per Fissaggio vetro e la Struttura Passport™ Porta Intelligente per gatti siano allo stesso livello.

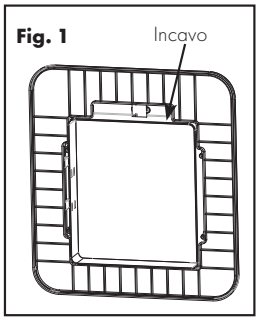

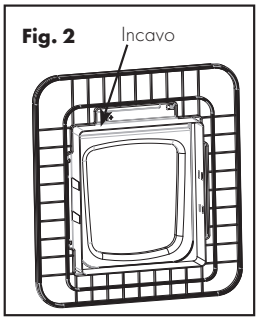

5. Continuare con l'installazione della porta intelligente per gatti come viene descritto a partire dal punto 4 della sezione sulla installazione della porta non-vetro nel Manuale di installazione della Passport™ Porta Intelligente per gatti. Ogni volta che viene utilizzato "Fissaggio vetro esterno", seguire le indicazioni al punto 4 qui sopra (**Fig. 1**). Ogni volta che viene utilizzato " Fissaggio vetro interno " seguire le indicazioni al punto 5 qui sopra (**Fig. 2**).
Nota: Quando si serrano le viti nella Fase 5A, assicurarsi che la porta per i gatti è perfettamente orizzontale.

Limitazione di responsabilità e condizioni di utilizzo

1. **Termini di utilizzo**
L'utilizzo di questo prodotto è soggetto all'accettazione senza modifiche delle condizioni generali e delle note contenute nel presente documento. L'uso di questo prodotto implica l'accettazione senza modifiche di ogni termine, condizione o avviso qui indicato. Qualora l'utente non concordasse con dette condizioni generali e avvisi, potrà ottenere il rimborso totale del prodotto, restituendolo, a proprie spese e rischio, vergine e nella sua confezione originale, al Centro assistenza clienti competente, allegandone contestualmente la prova d'acquisto.
2. **Utilizzo corretto**
Se si nutrono dubbi in merito all'idoneità del prodotto per il proprio animale, prima dell'uso, consultare il veterinario di fiducia o un addestratore certificato. Il corretto utilizzo comprende, a titolo esemplificativo ma non esaustivo la lettura dell'intera Guida all'uso e di ogni importante messaggio di attenzione pertinente.
3. **Divieto di uso illegale o proibito**
Questo prodotto deve essere usato unicamente su animali domestici. L'utilizzo di questo Prodotto in modo diverso da quello previsto potrebbe configurare la violazione di leggi federali, statali o locali.
4. **Limitazioni di responsabilità**
In nessun caso Radio Systems Corporation o una delle sue società consociate deve essere ritenuta responsabile per (i) danni indiretti, punitivi, accidentali, speciali o consequenziali e/o (ii) eventuali perdite o danni di qualsiasi genere insorti per causa o in qualunque modo connessi con l'utilizzo improprio del prodotto. Nella misura massima consentita dalla legge, l'acquirente assume su di sé ogni rischio e responsabilità derivante dall'uso di questo prodotto.
5. **Modifica dei termini e delle condizioni generali**
Radio Systems Corporation si riserva il diritto di modificare periodicamente i termini, le condizioni e gli avvisi che disciplinano l'uso di questo prodotto. La notifica all'utente di dette modifiche prima che egli utilizzi questo prodotto, le rende vincolanti parimenti a quelle qui esplicitamente indicate.

WICHTIGE SICHERHEITSINFORMATIONEN

Erklärung der in dieser Anleitung verwendeten Warnhinweise und Symbole

⚠ Das ist das Sicherheitswarnsymbol. Es wird verwendet, um Sie auf mögliche persönliche Verletzungsgefahren hinzuweisen. Befolgen Sie alle Sicherheitsmeldungen nach diesem Symbol, um mögliche Verletzungen oder den Tod zu vermeiden.

⚠WARNUNG **WARNUNG** weist auf eine gefährliche Situation hin, die bei Nichtvermeidung zum Tod oder zu schwerer Körperverletzung führen kann

⚠VORSICHT **VORSICHT**, weist bei Verwendung mit dem Sicherheitssymbol auf eine gefährliche Situation hin, die bei Nichtvermeidung zu leichten oder mittelschweren Verletzungen führen kann.

VORSICHT **VORSICHT**, weist ohne das Sicherheitswarnsymbol auf eine Gefahrensituation hin, die, sofern sie nicht vermieden wird, Ihrem Haustier Schaden zufügen könnte.

HINWEIS **HINWEIS** kennzeichnet Sicherheitsmaßnahmen, die nicht im Zusammenhang mit Körperverletzung stehen.

HINWEIS Hinfort werden Radio Systems Corporation, Radio Systems PetSafe Europe Ltd., Radio Systems Australia Ltd. sowie jede andere Konzerngesellschaft oder Marke von Radio Systems Corporation zusammen als "Wir" oder "Uns" bezeichnet.

⚠WARNUNG

- Wenn Kinder im Haushalt vorhanden sind, ist es wichtig, die Katzenklappe bei Maßnahmen zur Kindersicherheit zu berücksichtigen. Die Katzenklappe kann von einem Kind zweckentfremdet werden, was dazu führt, dass das Kind Zugang zu möglichen Gefahren auf der anderen Seite der Haustür erhalten kann. Käufer/Hausbesitzer mit einem Swimmingpool haben sicherzustellen, dass die Catechizing stets überwacht wird und dass der Pool über ausreichende Zugangsbarrieren verfügt. Wenn eine neue Gefahr innerhalb oder außerhalb Ihres Haushalts entsteht, zu der die Katzenklappe einen Zugang bietet, empfiehlt Radio Systems Corporation, dass Sie den Zugang zu der Gefahr hinreichend überwachen oder die Katzenklappe entfernen. Die Verschlussplatte bzw. ggf. das Schloss dient ästhetischen Zwecken sowie der Energieeffizienz und ist nicht als Sicherheitseinrichtung vorgesehen. Radio Systems Corporation haftet nicht für eine nicht bestimmungsgemäße Verwendung, und der Käufer dieses Produkts trägt die volle Verantwortung für die Aufsicht über die geschaffene Öffnung.
- Stellen Sie sicher, dass Sie stets eine Sicherheitsbrille und andere, adequate Sicherheitsausrüstung tragen.
- Tragen Sie stets Schutzhandschuhe wenn Sie mit geschnittenem Glas arbeiten, da die Kanten scharf sein könnten.
- Stellen Sie sicher, dass der Stromadapter ausschließlich an einer Standard-Steckdose verwendet wird.
- Ziehen Sie den Stromadapter nicht am Kabel aus der Steckdose. Zum Herausziehen das Steckergehäuse des Stromadapters greifen, nicht das Netzkabel.
- Prüfen Sie das Netzkabel vor und regelmäßig beim Gebrauch. Verwenden Sie es nicht weiter, wenn Schäden oder Abnutzungserscheinungen auftreten, z. B. Blasenbildung, Rissbildung, Kauspuren oder Verformung. Eine weitere Verwendung kann zu Sach- oder Personenschäden führen.
- Um Stolperfallen zu vermeiden, platzieren Sie das Stromkabel stets so, dass es nicht im Weg ist.
- In Hartglas oder Doppelglas lassen sich außer bei der Herstellung selbst keine Löcher schneiden. Wenn Sie die Haustierklappe in eine Glastür oder in ein Fenster einbauen möchten, kontaktieren Sie einen Glaser oder den Glashersteller.

⚠VORSICHT

- Der Benutzer muss sich vor der Installation mit allen Bauvorschriften vertraut machen, die die Installation der Katzenklappe beeinflussen können, und zusammen mit einem qualifizierten Fachbetrieb feststellen, ob sie für eine gegebene Installation geeignet ist. Diese Katzenklappe ist keine Brandschutztür. Es ist wichtig, dass der Eigentümer und der Fachbetrieb mögliche Risiken berücksichtigen, die innerhalb oder außerhalb der Katzenklappe vorhanden sein können, sowie Risiken, die durch spätere Änderungen an der Immobilie entstehen können, und wie sich diese Risiken auf die Existenz und die Nutzung - auch den Missbrauch - der Katzenklappe auswirken können.
- Lassen Sie Ihr Haustier nicht auf dem Stromkabel kauen.

HINWEIS

- Lesen Sie die vorliegende Anleitung vollständig durch, bevor Sie eine Öffnung in die Tür oder Wand schneiden oder diese ändern. Fahren Sie erst mit dem Ausschnitt bzw. der Installation fort, wenn die Katzenklappe zusammengebaut, eingeschaltet und für Ihr Haustier programmiert ist und alle Schritte unter „Vorbereitung, Einstellung und Test" abgeschlossen sind.
- Unbefugte Änderungen an diesem Produkt können die Befugnis des Benutzers für den Betrieb des Geräts aufheben und zum Erlöschen der Garantie führen.
- Radio Systems Corporation übernimmt keine Haftung für Öffnungen, die in Türen oder Wände geschnitten werden, oder für deren Änderung oder für Schäden an Türen oder Wänden, die bei der Herstellung oder Änderung einer solchen Öffnung entstehen, und ist auch nicht für Kosten haftbar, die mit einer Reparatur oder einem Austausch verbunden sind.
- Die Einheit funktioniert nur ordnungsgemäß bei Außentemperaturen über -20,5 °C und unter 55 °C. Bei Betrieb mit der optionalen wiederaufladbaren Lithium-Ionen-Batterie dürfen Batterie und Batteriefach nicht Temperaturen unter 0 °C ausgesetzt werden.
- Installieren Sie die Katzenklappe nicht an einem Platz, wo der Innenrahmen der Katzenklappe sowie LCD-Bildschirm, Batteriefach und Stromadapter feuchten oder nassen Bedingungen, Wasser oder der Witterung, z. B. Regen oder Schnee, ausgesetzt sind.
- Verwenden Sie das Produkt nur mit dem zugehörigen Stromadapter.
- Verwenden Sie den Stromadapter nicht bei Temperaturen unter 0 °C oder über 40 °C. Der Stromadapter ist nur für den Gebrauch in Innenräumen geeignet.
- Wenn die Tür des Hausbesitzers bzw. eine andere Vorrichtung nicht waagerecht ist, muss die Katzenklappe waagerecht installiert werden, um korrekt schwingen zu können.
- Verwenden Sie einen Handschraubendreher, um die Schrauben anzuziehen. Ziehen Sie die Schrauben nicht zu fest an. Übermäßiges Anziehen kann die Schrauben beschädigen oder den Rahmen der Katzenklappe verziehen.

Vielen Dank für den Kauf der Marke PetSafe®. Sie und Ihr Haustier verdienen eine Freundschaft, zu der unvergessliche Momente und ein gegenseitiges Verstehen gehören. Unsere Produkte und Trainingsgeräte verbessern die Beziehung zwischen Haustieren und ihren Besitzern. **Wenn Sie Fragen zu unseren Produkten oder zum Abrichten Ihres Haustiers haben, besuchen Sie bitte unsere Webseite www.petsafe.net oder wenden Sie sich an unsere Kundenbetreuung. Eine Liste der Telefonnummern der Kundenbetreuung finden Sie auf unserer Website www.petsafe.net.**

Damit Sie den maximalen Schutz aus Ihrer Garantie erhalten, registrieren Sie bitte Ihr Produkt innerhalb von 30 Tagen auf www.petsafe.net. Indem Sie Ihr Produkt anmelden und die Quittung aufbewahren, können Sie alle Vorzüge der Garantie nutzen und erhalten bei einem eventuellen Anruf der Kundenbetreuung schneller Hilfe. Ganz wichtig: Ihre Daten werden nicht an andere weitergegeben oder verkauft. Die vollständigen Garantieinformationen erhalten Sie online unter www.petsafe.net.

Inhaltsverzeichnis

Bestandteile 23
Checkliste vor der Installation 23
Werkzeuge erforderlich 24
Anleitung 24
Nutzungsbedingungen und Haftungsbeschränkung 25

Bestandteile

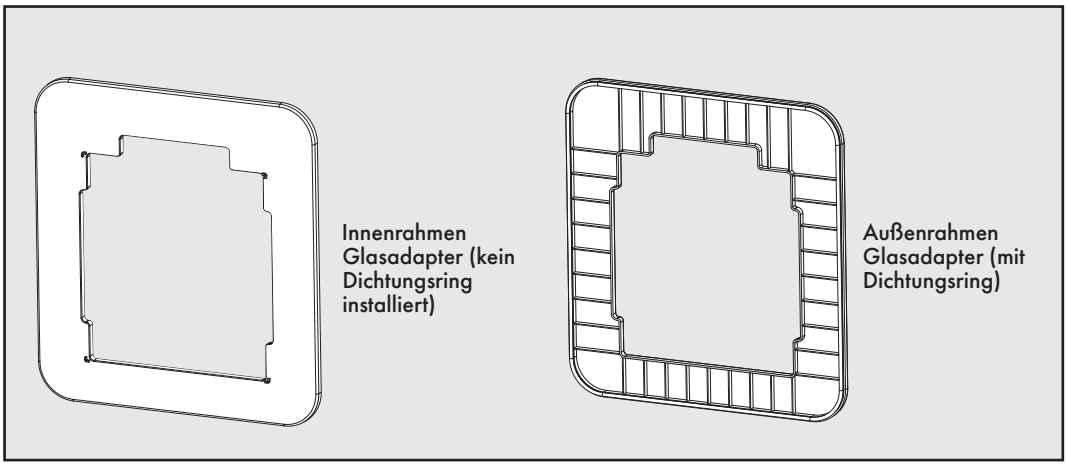

Checkliste vor der Installation

Vor der Installation der Passport™ Intelligente Katzenklappe sind die folgenden Punkte zu prüfen:

- ☐ Die Uhrbatterie wurde eingesetzt.
- ☐ Wenn der Stromadapter verwendet werden soll, muss am geplanten Standort bzw. im Haus eine Steckdose vorhanden sein, an die der Stromadapter angeschlossen werden kann. Gibt es hierbei Probleme, kann ein Verlängerungskabel zur Steckdose oder aber die optionale Passport™ Wiederaufladbare Batterie (separat erhältlich) als Stromquelle verwendet werden.
- ☐ Der geplante Standort wurde auf mögliche Funkstörungen überprüft. Es wurde sichergestellt, dass alle Haushalts- bzw. sonstigen elektronischen Geräte mindestens 60 cm entfernt sind.
- ☐ Stromadapter und Bewegungssensor-Kabel sind nicht angeschlossen. Wenn die optionale Passport™ Wiederaufladbare Batterie verwendet wird, sind diese Bestandteile zu entfernen.
- ☐ Die Schritte des Abschnitts „Ersteinrichtung durch Anwender" zur Einstellung von Sprache, Uhrzeit und Datum wurden durchgeführt.
- ☐ Um die Katzenklappe benutzen zu können, muss jede Katze einen Mikrochip (oder Passport™ Schlüssel) besitzen und erfolgreich einprogrammiert sein.
- ☐ Jeder Microchip (oder Passport™ Schlüssel) wurde an dem Installationsort der Tür, sowohl an der Innen- als auch an der Außenseite, getestet und kann gelesen werden.
- ☐ Wenn die Haustiertür in einer Tür installiert werden soll, ist zu prüfen, ob die Bestandteile die Haustiertür durch Öffnen und Schließen der Tür behindert werden.

☐ Sie haben die gesamte Installations- und Gebrauchsanweisung der Passport™ gelesen.
☐ Alle unter „Vorbereitung, Einstellung und Test" in der Installations- und Gebrauchsanweisung der Passport™ aufgeführten Schritte wurden befolgt.

Werkzeuge erforderlich

- Kreuzschlitz-Schraubendreher
- Maßband
- Abdeckband oder Maler-Klebeband
- Isolierband
- Wasserwaage
- Schnur

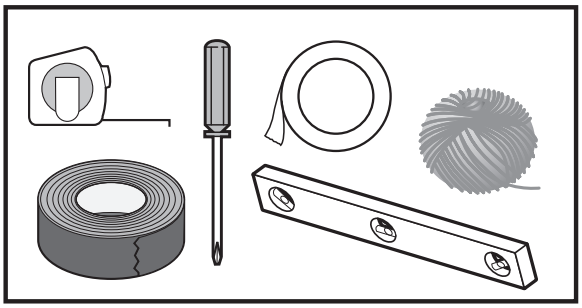

Hinweis: Es ist nicht möglich Öffnungen in verstärktes Glas oder Doppelglas zu schneiden, außer bei der Herstellung selbst. Wenden Sie sich in diesem Fall bitte an einen Glaser. Bei einer Installation der Passport™ Intelligenten Katzenklappe in Glas ist darauf zu achten, dass die Struktur des Glases intakt bleibt. Es empfiehlt sich die Tür in mindestens 3 mm dickes Glas, mit einer maximalen Breite von 815 mm, zu installieren. Die Glasscheibe für die Katzenklappe sollte eine Mindestbreite von 407mm, sowie eine Mindesthöhe von 445mm besitzen.

Anleitung

1. Bestimmen Sie wo Sie Ihre Katzenklappe einbauen wollen:
   a. Messen und markieren Sie die Bauchhöhe Ihrer Katze auf dem Glas. Wenn diese Markierung nicht mindestens 87mm von der Unterkante der Glasumrahmung entfernt ist, erhöhen Sie diese zu 87 mm. Zeichnen Sie eine horizontale, gerade Linie auf das Glas wo sich die Markierung befindet.
   b. Wählen Sie einen geeigneten Platz für die Katzenklappe auf der Breite des Glases. Dieser muss mindestens in einem Abstand von 200 mm von der rechten und linken Kante der Glasumrahmung sein. Kennzeichnen Sie diesen Punkt auf der Linie der Bauchhöhe. **Hinweis:** Abstände können größer als diese, aber nicht kleiner sein.
   c. Von dieser Markierung auf der Linie der Bauchhöhe, zeichnen Sie mit einer Wasserwaage eine senkrechte Linie nach oben.
   d. Messen Sie 117 mm aufwärts der vertikalen Linie. Dieser Punkt wird der Mittelpunkt des Ausschnitts sein. Von diesem Mittelpunkt aus stellen Sie sicher, dass die Mindestabstände zu allen vier Seiten der Glasumrahmung eingehalten werden:

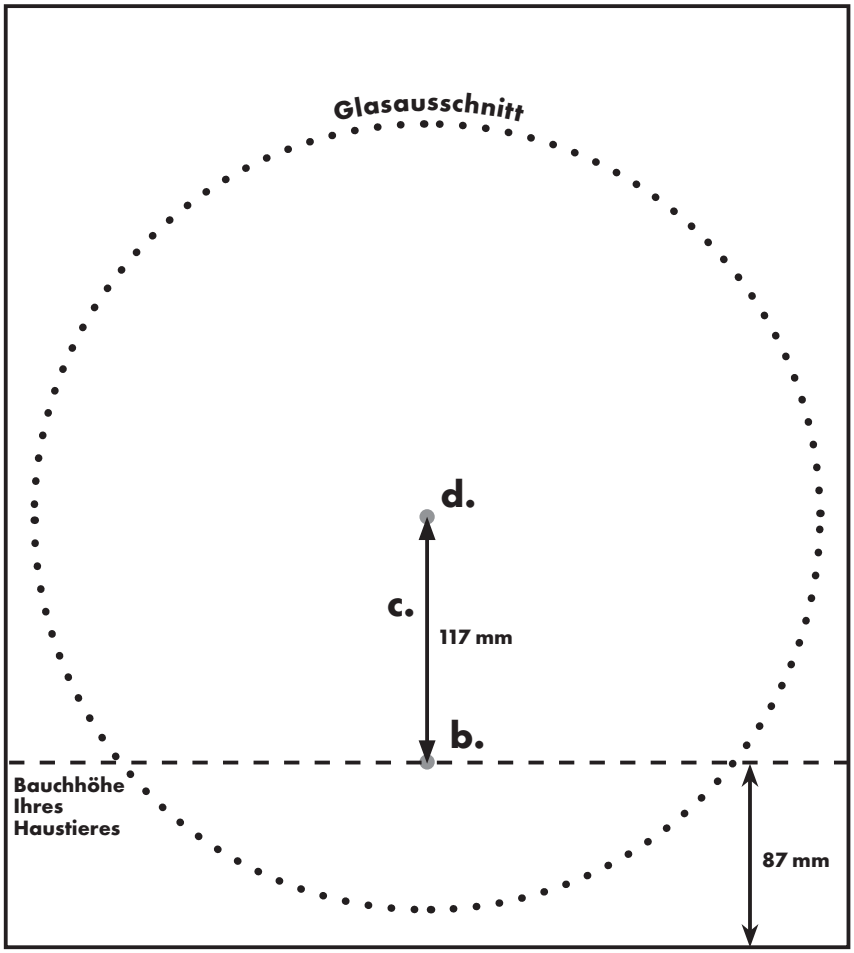

Glasumrahmung

- Nach oben – 242 mm
- Linke und rechte Seiten – 200 mm
- Nach unten – 204 mm

2. Schneiden Sie eine Öffnung mit einem Durchmesser von 374mm in die Mitte des Glases. Diese muss auf den Mittelpunkt ausgerichtet sein.
3. Setzen Sie den Außenrahmen des Glasadapters (der Rahmen mit dem Dichtungsring) auf den Außenrahmen der Passport™ Intelligenten Katzenklappe (**Fig.1**). Der Glasadapterrahmen muss mit der eingekerbten Seite nach oben installiert werden, um genug Freiraum für den Bewegungsmelder zu gewährleisten.
4. Setzen Sie den Innenrahmen des Glasadapters (der Rahmen ohne Dichtungsring) auf den Innenrahmen der Passport™ Intelligenten Katzenklappe (**Fig 2**). Stellen Sie sicher, dass die Einkerbung oben ist, und dass die Anpassungshinweise auf dem Innenrahmen des Glasadapters so abgestimmt sind, dass der Glasadapterrahmen und die Katzenklappe bündig abschließen.

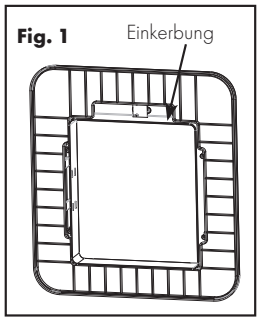

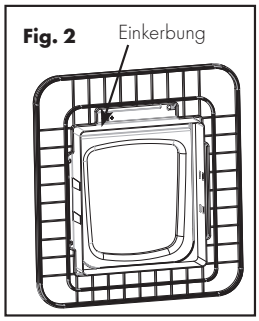

5. Fahren Sie mit der Installation der Katzenklappe wie beschrieben, beginnend mit Schritt 4, Tür ohne Glas, fort. Wenn auf "Außenrahmen" verwiesen wird, benutzten Sie den Aufbau den Sie in Schritt 4 kreiert haben (**Fig.1**). Wenn auf "Innenrahmen" verwiesen wird, benutzten Sie den Aufbau von Schritt 5 (**Fig.2**).
   Hinweis: Wenn Sie die Schrauben in Schritt 5a festziehen, stellen Sie sicher, dass die Katzenklappe gerade in der Tür sitzt.

Nutzungsbedingungen und Haftungsbeschränkung

1. **Nutzungsbedingungen**
   Der Gebrauch des vorliegenden Produkts unterliegt der Zustimmung ohne Änderungen zu den hierin enthaltenen allgemeinen Geschäftsbedingungen und Hinweisen. Der Gebrauch dieses Produktes setzt das Einverständnis mit sämtlichen derartigen Bestimmungen, Bedingungen und Bemerkungen voraus. Möchten Sie sich mit diesen Bestimmungen, Bedingungen und Bemerkungen nicht einverstanden erklären, schicken Sie das Produkt bitte ungenutzt, in der Originalverpackung und auf eigene Kosten und eigenes Risiko an die entsprechende Kundenbetreuung zurück, inklusive des Kaufbelegs zwecks vollständiger Erstattung.
2. **Ordnungsgemäße Verwendung**
   Wenn Sie sich nicht sicher sind, ob dieses Produkt für Ihr Haustier geeignet ist, wenden Sie sich bitte an Ihren Tierarzt oder einen zertifizierten Trainer, bevor Sie es verwenden. Eine ordnungsgemäße Verwendung umfasst, ohne darauf beschränkt zu sein, das Lesen der gesamten Gebrauchsanweisung und aller spezifischen Sicherheitshinweise.
3. **Rechtswidrige oder verbotene Verwendung**
   Dieses Produkt ist ausschließlich für den Gebrauch mit Haustieren vorgesehen. Der Gebrauch dieses Produkts auf eine Weise, die nicht der vorgesehenen entspricht, kann einen Verstoß gegen Bundes-, Landes- oder Kommunalgesetze darstellen.
4. **Haftungsbeschränkung**
   Radio Systems Corporation und alle damit verbundenen Unternehmen sind unter keinen Umständen haftbar zu machen für (i) jegliche indirekte Schäden, Schadensersatzverpflichtungen, zufällige Schäden, besondere Schäden oder Folgeschäden und/oder (ii) jegliche Verluste oder Schäden jedweder Art, die aus dem Missbrauch dieses Produkts entstehen oder damit verbunden sind. Der Käufer trägt sämtliche Risiken und Haftungen, die aus dem Gebrauch dieses Produkts erwachsen, im vollsten im Rahmen des Gesetzes zulässigen Ausmaß.
5. **Änderungen der allgemeinen Geschäftsbedingungen**
   Radio Systems Corporation behält sich das Recht vor, an den allgemeinen Geschäftsbedingungen und Hinweisen, denen dieses Produkt unterliegt, gelegentliche Änderungen vorzunehmen. Wurden Sie über derartige Änderungen vor Gebrauch des Produkts in Kenntnis gesetzt, sind diese in der gleichen Form bindend, als wären sie im vorliegenden Dokument enthalten.

protect. **teach.** **love.**™

PetSafe® products are designed to enhance the relationship between you and your pet. To learn more about our extensive product range which includes Containment Systems, Training Systems, Bark Control, Pet Doors, Health & Wellness, Waste Management and Play & Challenge products, please visit www.petsafe.net.

Les produits PetSafe® sont conçus pour améliorer la relation entre vous et votre animal de compagnie. Pour en savoir plus sur notre vaste gamme de produits, comprenant des systèmes de confinement, de dressage, de contrôle de l'aboiement, des chatières, des produits consacrés à la santé et au bien-être, de gestion des déjections, ainsi qu'au jeu et aux défis, rendez-vous sur notre site www.petsafe.net.

PetSafe®-producten zijn ontworpen om de relatie tussen u en uw huisdier te verbeteren. Bezoek onze website op www.petsafe.net voor meer informatie over onze uitgebreide productreeks die onder meer omheiningssystemen, trainingssystemen, blafbeheersing, kattenluiken, gezondheid en welzijn, afvalbeheersing en producten voor spel en uitdaging omvat.

Los productos PetSafe® están diseñados para mejorar la relación entre usted y su mascota. Para saber más acerca de nuestra amplia gama de productos, que incluyen limitadores de zona, sistemas de adiestramiento, control de ladridos, puertas para mascotas, salud y bienestar, gestión de residuos y productos de juego y reto, visite www.petsafe.net.

I prodotti PetSafe® sono progettati per migliorare la qualità della relazione tra voi e il vostro cane. Per ulteriori informazioni sulla nostra estesa gamma di prodotti comprendente sistemi antifuga, soluzioni per l'addestramento, controllo dell'abbaio, porte per animali domestici, i prodotti della linea salute e benessere, gestione dei rifiuti e gioco e prova, visitare: www.petsafe.net.

PetSafe® Produkte sind darauf ausgelegt, die Beziehung zwischen Ihnen und Ihrem Haustier zu verbessern. Um mehr über unsere breite Produktpalette zu erfahren, die Rückhaltesysteme, Trainingssysteme, Bellkontrolle, Haustiertüren, Gesundheit & Wellness, Haustiertoiletten und Sport und Spiel umfasst, besuchen Sie bitte uns auf www.petsafe.net.

Radio Systems Corporation
10427 PetSafe Way
Knoxville, TN 37932 USA
(865) 777-5404
www.petsafe.net

Radio Systems PetSafe Europe Ltd.
2nd Floor, Elgee Building, Market Square
Dundalk, Co. Louth, Ireland
+353 (0) 42 942 1811

©2014 Radio Systems Corporation

400-1853-19/1

DO NOT PRINT THIS PAGE

Radio Systems®
CORPORATION
The world leader in pet training products

Material: 80g Wood Free Paper
Color: White
Printing: Black
Finishing: Die Cut, Fold,
2 Saddle Stitch, and Bulk Pack

RSC Part #: 400-1853-19
Description: GUIDE INSTALLATION MPA19-13809
Created by: TL
Initial Creation Date: 10/21/2014
Approved by:
Date Approved:
Program used: InDesign CC
Revision: 001 ECO: RSC10970
Revision Description: Initial release to production
Revision Date: n/a